ATMOS MedizinTechnik

Brugermanual

ATMOS LC 27
ATMOS LC 27 Batteri

Dansk



DA 2024-07

CLASSIFIED C UL US E349855

CE 0124

Indholdsfortegnelse

1.0 Introduktion 4
1.1 Bemærkninger til brugermanual 4
1.2 Forklaring af billeder og symboler 5
1.3 Tilsigtet brug 8
1.4 Funktion 10
1.5 Påtænkte brugere 12
1.6 Leveringsomfang 13
Ikke inkluderet ved levering: 15
1.7 Transport og opbevaring 15
Omgivelsesforhold for transport og opbevaring 15
2.0 Bemærkninger for din sikkerhed 16
2.1 Generelle sikkerhedsanvisninger 16
2.2 Fare for brugere, patienter og tredjeparter 16
2.3 Undgå beskadigelse af enheden 18
3.0 Opsætning og opstart 18
3.1 Enhedsoversigt 18
3.1.1 Set forfra/bagfra (med enkeltpatient sekretbeholdersystem) 18
3.1.2 Set forfra/set bagfra (med Serres® beholdersystem) 19
3.1.3 Set forfra/Set bagfra (med Medi-Vac® beholdersystem) 20
3.1.4 Kontrol panel 21
3.1.5 Slange tilslutning DDS 21
3.2 Klargøring af enheden med single-patient sekretbeholder 21
3.3 Klargøring af enheden med Serres® eller Medi-Vac® engangssystem 22
3.4 Opladning af batteriet 23
3.5 Opladning ved hjælp af strømforsyningen 23
3.6 Tilslutning/fjernelse af single-patient sekretbeholdersystem og slanger 24
3.6.1 Tilslutning af single-patient sekretbeholdesystem 24
3.6.2 Bemærkninger om DDS bakterie- og virusfilterpatron 26
3.6.3 Fjernelse af DDS bakterie- og virusfilterpatron 26
3.6.4 Indsæt DDS bakterie- og virusfilterpatron 26
3.6.5 Tilslutning af sugeslangen med DDS-adapter og spids 27
3.6.6 Tilslutning af DDS slange adapter 27
3.6.7 Holder til sugeslange 27
3.7 Tilslutning af Serres® beholdersystemet 28
3.7.1 Tilslutning 28
3.7.2 Fjernelse 29
3.7.3 Bemærkninger om DDS bakterie- og virusfilterpatronen 30
(engangssystem) 30
3.8 Tilslutning af Medi-Vac® -beholdersystem 30
3.8.1 Tilslutning 31
3.8.2 Fjernelse 32
3.8.3 Bemærkninger om DDS bakterie- og virusfilterpatron 33

(engangssystem) ... 33
4.0 Betjening ... 34
Omgivende forhold under drift ... 34
4.1 Tænd for enheden ... 34
4.2 Slukning af enheden ... 34
4.3 Justering af vakuum ... 34
4.4 Sugning ... 35
4.4.1 Fjernelse af single-patient sekretbeholdersystemet ... 36
4.4.2 Fjernelse af sugeslangen med DDS-adapter og spids ... 36
4.4.3 Fjernelse af DDS slangeadapter ... 36
5.0 Rengøring og desinfektion ... 37
5.1 Sikkerhedsinstruktioner for genbehandling ... 37
5.1.1 Generelle sikkerhedsinstruktioner ... 37
5.1.2 Farer for brugere, patienter og tredjeparter ... 37
5.1.3 Undgå beskadigelse af enheden ... 37
5.2 Forberedelse/afslutning af genbehandling ... 38
5.3 Forberedelse af overflader ... 39
5.3.2 Oversigt ... 39
5.3.3 For-rengøring ... 41
5.3.4 Rengøring med wipes ... 41
5.3.5 Desinfektion med wipes ... 41
5.4 Genbehandling af tilbehøret ... 41
5.4.2 Udskiftning af tilbehør ... 41
6.0 Vedligeholdelse og service ... 44
Periodiske tests ... 44
6.1 Funktionstjek ... 44
6.2 Indsendelse af enheden ... 44
6.3 Håndtering af batterier ... 44
7.0 Fejlfinding ... 44
8.0 Tilbehør ... 46
8.1 Tilbehør ... 46
9.0 Bortskaffelse/genanvendelse ... 47
Emballage ... 47
Beholdersystem ... 47
ATMOS LC 27 og ATMOS LC 27 Batteri ... 47
9.1 Forventet levetid ... 47
10.0 Tekniske data ... 48
10.1 ATMOS LC 27 ... 48
10.2 ATMOS LC 27 Batteri ... 49
10.3 DDS bakterie- og virusfilterpatron ... 50
11.0 Bemærkninger om EMC ... 51

1.0 Introduktion

1.1 Bemærkninger til brugermanual



Denne brugermanual indeholder vigtige bemærkninger om hvordan ATMOS LC 27 og ATMOS LC 27 Batteri bruges sikkert, korrekt og effektivt.

Denne betjeningsvejledning er beregnet til træning og instruktion af nyt personale i brugen af systemet, og også til brug som referencemanual. Dette dokument må kun genoptrykkes, enten delvist eller helt, med skriftlig tilladelse fra ATMOS.

Denne betjeningsvejledning skal altid opbevares i nærheden af apparatet.



Vedligeholdelse, periodiske tests, regelmæssig rengøring og korrekt påføring er afgørende. De garanterer driftssikkerheden og anvendeligheden af ATMOS LC 27 og ATMOS LC 27 Batteri.

Vedligeholdelse, reparationer og periodiske test må kun udføres af personer, der har den relevante tekniske viden og er fortrolige med produktet. Vedkommende skal besidde nødvendige prøvningsanordninger og originale reservedele, der er nødvendige for at udføre disse foranstaltninger.



Læs kapitel “2.0 Bemærkninger for din sikkerhed” på side 15 før du bruger enheden første gang. Dette vil hjælpe dig med at undgå potentielt farlige situationer.

Produkterne ATMOS LC 27 og ATMOS LC 27 Batteri er CE-mærket CE 0124 i henhold til EU-rådets direktiv 93/42/EEC vedrørende medicinsk udstyr og opfylder de grundlæggende krav i bilag I til dette direktiv.

Produkterne ATMOS LC 27 og ATMOS LC 27 Batteri overholder alle gældende krav i direktiv 2011/65/EU, der begrænser brugen af visse farlige stoffer i elektrisk og elektronisk udstyr ("RoHS").

Overensstemmelseserklæringerne og vores generelle standardvilkår og -betingelser kan ses på vores hjemmeside på www.atmosmed.com.

Kvalitetsstyringssystemet hos ATMOS er certificeret i henhold til international standard EN ISO 13485.

Denne brugermanual gælder for følgende apparater:

Strømdrevne sugeapparater:

ATMOS LC 27 / DDS	321.1000.0
ATMOS LC 27 / DDS Universal	321.1300.0
ATMOS LC 27 / Serres®	321.1100.0
ATMOS LC 27 / Medi-Vac	321.1200.0

Batteridrevne sugeapparater:

ATMOS LC 27 Batteri / DDS	321.2000.0
ATMOS LC 27 Batteri / DDS Universal	321.2300.0
ATMOS LC 27 Batteri / Serres®	321.2100.0
ATMOS LC 27 Batteri / Medi-Vac®	321.2200.0

1.2 Forklaring af billeder og symboler

I brugermanualen

⚠ FARE Advarsel om en fare, der vil resultere i øjeblikkelig dødelig eller alvorlig personskade. Overhold de nødvendige foranstaltninger.
⚠ ADVARSEL Advarsel om en fare, der kan forårsage dødelig eller alvorlig personskade. Overhold de nødvendige foranstaltninger.
⚠ FORSIGTIG Advarsel om en fare, der kan forårsage mindre kvæstelser. Overhold foranstaltninger.
BEMÆRK Meddelelse om en fare, der kan beskadige produktet eller andre genstande. Overhold de nødvendige foranstaltninger.

⚠	Advarsel om en fare, der kan forårsage dødelig eller alvorlig personskade.
ⓘ	Meddelelse om potential materiel skade.
☞	Nyttig information om håndtering af enheden.
1.	Handling. Fortsæt trin for trin.
•	Nummerering.
»	Resultat af en handling
	Flyt stik i denne retning
click	Aktiver, kontroller korrekt pasform

På enhed, typeskilt og emballage

	Følg brugermanual (blå)
	Overhold betjeningsvejledningen
	Advarsel; vær særlig opmærksom
CE 0124	Denne enhed overholder de relevante krav i EU-regulativerne
CE	Denne enhed overholder de relevante krav i EU-regulativerne

E349855	UL noteringsmærke MEDICINSK — GENERELT MEDICINSK UDSTYR VEDRØRENDE ELEKTRISK STØD, BRAND OG MEKANISKE FARER KUN I OVERENSSTEMMELSE MED ANSI/AAMI ES60601-1 (2005) + AMD 1 (2012) CAN/CSA-C22.2 No. 60601-1 (2014) IEC 60601-1-6 (2013) ANSI/AAMI HA60601-1-11 (2015)
	Producent
CC	Produktionsdato Produktionsland
	Distributør
REF	Referencenummer
UDI	Unikt enheds identifikations nummer for medicinsk udstyr
MD	Medicinsk udstyr
SN	Serie nummer
LOT	Batch kode
	Bruges inden dato
IP21	Beskyttet mod indtrængen af: • Faste fremmedpartikler Ø ≥12.5 mm • Dryppende vand fra oven
	Type BF anvendt del
	Professionel bortskaffelse
	Ikke til flergangsbrug (designet til gentagen brug til samme patient)
NON STERILE	Ikke-steril
PATIENT	Tilslutning for sugeslange/patient
LATEX	Enheden indeholder ikke latex
	Kortvarig drift (maks. 30 minutter TÆND, min. 30 minutter SLUK)

	Beskyttelsesklasse II
	Tænd/sluk knap
	Retning for vakuumindstilling
-	min. Vakuumindstilling
+	max. vakuumindstilling
	Skrøbelig, håndtér med forsigtighed
	Opbevar på tørt sted
	Holdes væk fra direkte sollys
	Temperaturgrænse
	Fugt begrænsning
	Atmosfærisk tryk begrænsning
	Må ikke bruges, hvis emballagen er beskadiget

UDI applikations-ID

(01)	UDI-DI: Identifikation af producenten og enheden
(10)	Batch kode
(11)	Produktionsdato
(17)	Udløbsdato
(21)	Serie nummer
(30)	Mængde i styk

På batteriet

CE	Dette produkt overholder de relevante krav i EU-regulativerne
Pb	Indeholder bly, genanvendelig
Pb	Indeholder bly, bortskaffes professionelt
c US	Certificeringsmærkning (Anerkendt komponentmærke)

På lysnettet

	Beskyttelsesklasse II enhed
	Professionel bortskaffelse
CE	Dette produkt overholder de relevante krav i EU-regulativerne
	Enheder med dette symbol må kun bruges indendørs (tørre omgivelser)
IP52	Beskyttes mod • Støv i skadelige mængder • Drypvand fra oven, når hylster vippes op til 15°
c ETL US	Sikkerheds-forsegling

1.3 Tilsigtet brug

Produkt navn:

ATMOS LC 27

- ATMOS LC 27 / DDS
- ATMOS LC 27 / Serres®
- ATMOS LC 27 / Medi-Vac®
- ATMOS LC 27 / DDS Universal

ATMOS LC 27 Batteri

- ATMOS LC 27 Batteri / DDS
- ATMOS LC 27 Batteri / Serres®
- ATMOS LC 27 Batteri / Medi-Vac®
- ATMOS LC 27 Batteri / DDS Universal

Hovedfunktioner:	Midlertidig og spontan sugning af aspirat (dvs. sekret, blod, serøse væsker, mad stykker) fra mundhulen, svælget og bronkierne.
Tilsigtet brug:	Sugning af øvre og nedre luftveje og i øret
Tilsigtede brugere/bruger profil	• Sundhedspersonale • Ikke-medicinske brugere, f.eks. patienter og/eller pårørende (efter instruktion af læge)
Brugertræning:	ATMOS LC 27 eller ATMOS LC 27 Batteri må kun betjenes af instruerede og behørigt uddannede personer Sugning udføres efter patienten, eller assistenten/plejeren er blevet instrueret af en læge, under hensyntagen til det specifikke vakuum, der kræves afhængigt af alderen.
Påtænkte patientmålgrupper:	Patienter i alle aldersgrupper med og uden begrænsninger.
Medicinske tilstande, der skal diagnosticeres, behandles eller overvåges:	Ikke relevant
Organ(er) anvendt på:	• Øvre luftveje (næse, næsehule, svælg) • Nedre luftveje (strubehovedet, luftrøret, bronkialsystemet) • Øre
Varighed:	Midlertidig brug på patienten (< 60 min)
Miljø for brug:	• Hjemmeplejemiljø (hjemmeplejeområde) • Ambulant og døgnbehandling
Patientudvælgelseskriterier:	• Patienter, der har gavn af sugning af de øvrige og/eller nedre luftveje • Patienter, der har gavn af sugning under ØNH-behandlinger
Indikationer:	I tilfælde af beskadigelse af åndedræts- og hostefunktioner med dysfunktionel eliminering af trakeal, bronchial eller oral sekretion: • Sug efter trakeotomi • Sug efter laryngektomi • Sug ved nedsat åndedrætsfunktion. Sugning ved muskel- og/eller neurologiske sygdomme: • Sug i tilfælde af dysfasi • Sug af blod, sekret, mad stykker fra mundhulen, svælget og bronkialsystemet • Sug under ØNH-behandlinger

Medicinske kontraindikationer:	Ikke egnet til: • Kontinuerlig drift i tilfælde af dræning i lavvakuumområdet (f.eks. cardiothorax dræning eller sårdrænage) • permanent endoskopisk brug • vakuumudsugning • røg-udsugning • fedtsugning • nød- og redningsaktion
Andre kontra indikationer:	Ikke egnet til: • sugning udendørs / under transport • opsugning af brændbare, ætsende og eksplosive stoffer • sug i potentielt eksplosive atmosfærer
Uønskede bivirkninger:	Følgende komplikationer kan opstå under sugning: • nasopharyngeal blødning • stemmebåndsskader • tracheale skader • hypoxæmi • kardiovaskulær ustabilitet • bradykardi, arytmi, og asystoli (fremkaldt af vagus nervestimulation) • takykardi (fremkaldt af stress) • gagging, kvalme, opkastning og hoste • hospitalserhvervet infektion (HAI) i luftvejene • krampeanfald hos patienter, der er tilbøjelige til kramper
Advarsler:	Se kapitel “2.0 Bemærkninger for din sikkerhed” på side 15 i den gældende brugermanual til produktet.
Produktet er:	Aktivt
Sterilitet/ specifik mikrobiel tilstand:	Ikke-steril enhed
Enhed til engangsbrugs / genbehandling;	Enheden er beregnet til flergangsbrug. Enheden og en del af tilbehøret kan genbruges. For information om genbehandling, rengøring og desinfektion henvises til betjeningsvejledningen.

1.4 Funktion

Generel beskrivelse

Enhederne er mobile, bærbare medicinske sugeanordninger designet til midlertidig, fortrinsvis spontan sugning af de øvre og nedre luftveje. Sugematerialet (inklusiv sekreter, blod, serumvæsker og madpartikler) vil blive midlertidigt opsamlet I en

opsamlingsbeholder og derefter bortskaffet

Principper for drift og dens virkemåde

Enhederne er elektrisk drevne og har deres medicinske effekt ved at generere vakuum og sugeevne. Enhederne drives af en elektromotorisk vedligeholdelsesfri stempelpumpe.

Apparaterne leverer en sugekapacitet på max. 27 l/min ± 3 l/min og kan opbygge et maksimalt vakuum på -80 kPa ± -5 kPa (-800 mbar ± -50 mbar; -600 mmHg ± -37,5 mmHg).

ATMOS LC 27 er strømdrevet bronkial sugeenhed, hvis drift kræver, at strømforsyningsenheden (100 – 240 V) tilsluttes strømforsyningsnettet.

ATMOS LC 27 Batteri er en bronkial sugeanordning drevet af et genopladeligt batteri, som kan betjenes enten ved hjælp af det permanent installerede genopladelige batteri eller en ekstern jævnstrømsforsyning (13,8 V) efter ønske. For at oplade batteriet skal strømforsyningsenheden (100 – 240 V) tilsluttes strømforsyningsnettet.

Enhederne er designet til kortvarig drift. Apparaterne skal slukkes efter højst 30 minutter for at forhindre overophedning. De skal forblive slukkede i mindst 30 minutter for at sikre tilstrækkelig afkøling.

Under drift genererer pumpen et vakuum inde i enkelt-patient-sekretbeholderen og slangesystemet, og suger således sekret, blod og kropsvæsker samt flydende og faste stykker mad. Væsken opsamles i single-patient sekretbeholderen.

Vakuumindstillingen giver dig mulighed for trinløst at justere vakuum og dermed sugekapaciteten. Vakuummåleren viser det indstillede vakuum.

ATMOS LC 27 og ATMOS LC 27 Batteri kan ikke betjenes, når de er i bevægelse, og skal derfor holdes stationære, når de betjenes.

Single-patient sekretbeholder (DDS):

Sekretbeholderen til en enkelt patient er fastgjort til siden af enheden og forbindes direkte til sugeanordningen ved hjælp af Direct Docking System (DDS). Brugeren skal så blot forbinde sugeslangen til låget på sekretbeholderen til en enkelt patient. En DDS-bakterie- og virusfilterpatron med et hydrofobt bakterie- og virusfilter installeret i enheden forhindrer bakterier, vira og væsker i at trænge ind i enheden.

Nøglefunktioner:

- Vakuumgenerering (højvakuum)
- Sugekapacitet (højt flow)

1.5 Påtænkte brugere

ATMOS LC 27 eller ATMOS LC 27 Batteri kan betjenes af patienten selv, en patients pårørende, hjemmehjælper, en sygeplejerske eller uddannet medicinsk personale.

Sugning udføres efter at patienten eller assistenten/plejeren er blevet instrueret af en læge, under hensyntagen til det specifikke vakuum, der kræves afhængigt af alderen.

Før anvendelse skal brugeren være bekendt med enheden. Vær opmærksom på de landespecifikke krav og regler.

ATMOS anbefaler: Få en autoriseret person til at vise dig, hvordan du bruger enheden.

1.6 Leveringsomfang

☞ Kontrollér venligst indholdet umiddelbart efter modtagelse (se følgeseddel).

321.1000.0 ATMOS LC 27 / DDS

1 x basis enhed	
1 x single-patient beholder	321.0300.0
1 x DDS bakterie- og virusfilterpatron (1 stk.)	321.0027.0
1 x sugeslange med DDS-adapter og spids (1 stk.)	321.0100.0
1 x ATMOS strømforsyning	011.1363.0
1 x brugermanual	GA1GB.310301.0

321.1300.0 ATMOS LC 27 / DDS Universal

1 x basis enhed	
1 x single-patient beholder	321.0300.0
1 x DDS slange adapter (1 stk.)	321.0040.0
1 x DDS bakterie- og virusfilterpatron (1 stk.)	321.0027.0
1 x sugeslange, silikone, Ø 6 mm, L = 1.30 m, (1 stk.)	000.0013.0
1 x ATMOS strømforsyning	011.1363.0
1 x brugermanual	GA1GB.310301.0

321.1100.0 ATMOS LC 27 / Serres®

1 x basis enhed	
1 x holder til Serres® beholder system	321.0032.0
1 x beholderudvidelse til brug for engangssystemer	321.0033.0
1 x Serres® ekstern beholder 1 l	312.0465.0
1 x Serres® vakuum tilslutningsslange (14.5 cm)	006.0009.0
1 x DDS bakterie- og virusfilterpatron (engangssystem)	321.0034.0
10 x sugeslange med tragt og spids	006.0057.0
1 x ATMOS strømforsyning	011.1363.0
1 x brugermanual	GA1GB.310301.0

321.1200.0 ATMOS LC 27 / Medi-Vac®

1 x basis enhed	
1 x holder til Medi-Vac® beholder system	321.0036.0
1 x beholderudvidelse til brug for engangssystemer	321.0033.0
1 x Medi-Vac® ekstern beholder 1 l	312.0473.0
1 x Medi-Vac® vakuum tilslutningsslange (22 cm)	006.0009.0
1 x DDS bakterie- og virusfilterpatron (engangssystem)	321.0034.0
10 x sugeslange med tragt og spids	006.0057.0
1 x ATMOS strømforsyning	011.1363.0
1 x brugermanual	GA1GB.310301.0

321.2000.0 ATMOS LC 27 Batteri / DDS

1 x basis enhed	
1 x single-patient beholder	321.0300.0
1 x DDS bakterie- og virusfilterpatron (1 stk.)	321.0027.0
1 x sugeslange med DDS-adapter og spids (1 stk.)	321.0100.0
1 x ATMOS strømforsyning	011.1363.0
1 x brugermanual	GA1GB.310301.0

321.2300.0 ATMOS LC 27 Batteri / DDS Universal

1 x basis enhed	
1 x single-patient beholder	321.0300.0
1 x DDS slange adapter (1 stk.)	321.0040.0
1 x DDS bakterie- og virusfilterpatron (1 stk.)	321.0027.0
1 x sugeslange, silikone, Ø 6 mm, L = 1.30 m, (1 stk.)	000.0013.0
1 x ATMOS strømforsyning	011.1363.0
1 x brugermanual	GA1GB.310301.0

321.2100.0 ATMOS LC 27 Battery / Serres®

1 x basis enhed	
1 x holder til Serres® beholder system	321.0032.0
1 x beholderudvidelse til brug for engangssystemer	321.0033.0
1 x Serres® ekstern beholder 1 l	312.0465.0
1 x Serres® vakuum tilslutningsslange (14.5 cm)	006.0009.0
1 x DDS bakterie- og virusfilterpatron (engangssystem)	321.0034.0
10 x sugeslange med tragt og spids	006.0057.0
1 x ATMOS strømforsyning	011.1363.0
1 x brugermanual	GA1GB.310301.0

321.2200.0 ATMOS LC 27 Batteri / Medi-Vac®

1 x basis enhed	
1 x holder til Medi-Vac® beholder system	321.0036.0
1 x beholderudvidelse til brug for engangssystemer	321.0033.0
1 x Medi-Vac® ekstern beholder 1 l	312.0473.0
1 x Medi-Vac® vakuum tilslutningsslange (22 cm)	006.0009.0
1 x DDS bakterie- og virusfilterpatron (engangssystem)	321.0034.0
10 x sugeslange med tragt og spids	006.0057.0
1 x ATMOS strømforsyning	011.1363.0
1 x brugermanual	GA1GB.310301.0

Ikke inkluderet ved levering:

- ATMOS LC 27 taske (321.0350.0)
- ATMOS LC 27 / DDS forbrugsmateriale, 10 stk. (321.0340.0)
- Serres® engangs sugepose 1 l, uden geleringsmiddel (312.0466.0)
- Serres® engangs sugepose 1 l med geleringsmiddel (312.0467.0)
- Medi-Vac® engangs sugepose 1 l (312.0474.0)

1.7 Transport og opbevaring

Transportér kun enheden i en forsendelseskarton, der er polstret og giver tilstrækkelig beskyttelse.

Hvis der opstår skade under transport:

1. Dokumenter og rapporter transportskaden.
2. Udfyld formular QD 434 “Reklamation ved levering / returforsendelse”.
3. Send enheden til ATMOS (kapitel “6.2 Indsendelse af enheden” på side 43).

Omgivelsesforhold for transport og opbevaring

- Temperatur: -30...+70 °C
- Relativ luftfugtighed: 5...90 %
- Lufttryk: 700...1060 hPa

2.0 Bemærkninger for din sikkerhed

Sikkerheden af ATMOS LC 27 og ATMOS LC 27 Batteri overholder alle de anerkendte teknologiske regler og retningslinjerne i loven om medicinsk udstyr (Medical Devices Act).

2.1 Generelle sikkerhedsanvisninger

Rapporter alle alvorlige hændelser, der er opstået i forbindelse med dette produkt, til producenten og din nationale kompetente myndighed.

Gør dig bekendt med apparatet i god tid, så du er i stand til at betjene det, når det er nødvendigt.

Kun et fuldt funktionelt produkt opfylder sikkerhedskravene fra brugere, patienter og tredjeparter. Læs derfor følgende instruktioner omhyggeligt:

Betjen aldrig enheden, hvis den viser nogen åbenlyse sikkerhedsmangler.

2.2 Fare for brugere, patienter og tredjeparter

⚠ ADVARSEL

Sørg for, at enheden altid er funktionsdygtig og klar til brug!

Patienten kan blive kvalt.

- Sørg for, at enheden altid er klar til brug.
- Placer enheden, hvor den er let tilgængelig.
- Sørg for, at strømforsyningsenheden fungerer.
- Udfør altid funktionskontrol, før apparatet tages i brug.
- ATMOS anbefaler altid at have en anden sugeanordning klar ved hånden i tilfælde af enhedsfejl.
- Overhold anvisningerne om elektromagnetisk kompatibilitet (EMC).
- Brug kun det anbefalede originale tilbehør og originale reservedele.
- For at sikre sikker brug af apparatet må du kun bruge sekretbeholdersystemerne beskrevet i brugermanualen.

⚠ ADVARSEL

Undgå misbrug!

Patienten kan komme alvorligt til skade.

- Brug kun enheden i overensstemmelse med dets tilsigtede formål
- Brug aldrig enheden til lavvakuumsug
- For mange sugeoperationer kan forårsage mindre blødninger
- Overhold altid de gældende retningslinjer.
- Brug af enheden på børn kræver en lavere vakuumindstilling. Overhold instruktionerne fra den behandlende læge.
- Overhold anvisningerne om hygiejne og rengøring.

⚠ ADVARSEL

Reducer risikoen for infektion for dig og dine patienter!

Dødelige sygdomme kan overføres.

- Bær altid engangshandsker.
- Brug aldrig komponenter mærket ⊘ mere end én gang.

- Brug altid et egnet sterilt sugekateter til udsugning. Sugeslangen må aldrig komme i direkte kontakt med påføringsstedet.
- Sterilt pakkede dele må kun anvendes, når emballagen er ubeskadiget.
- Betjen aldrig enheden uden et DDS-bakterie og virusfilter. Kontroller altid, at bakterie- og virusfilteret i DDS-bakterie- og virusfilterpatronen er tørt og rent hver gang, før du bruger enheden, for at sikre, at den fungerer korrekt.

⚠ ADVARSEL

Beskyt dig selv mod elektrisk stød!

Skader fra forkert strømforsyning.

- Risiko for forbrændinger, hjertearytmier og endda dødelig skade.
- Før du tænder for enheden, skal du sikre dig, at strømforsyningsnettet er designet til at tilslutte en enhed, der fungerer i området fra 100 - 240 VDC ved en strømfrekvens på 50/60 Hz. Brug kun den medfølgende strømforsyning til enheden (type: GTM46402-3713.4).
- Brug ikke enheden i fugtige rum, badeværelser eller brusere. Hold strømforsyningsenheden, kontrolpanelet og stikkontakten tør.
- Brug ikke enheden i områder, hvor der kan være en strøm af vand.
- Nedsænk aldrig enheden i vand eller andre væsker.
- Betjen ikke enheden, hvis den er blevet tabt. I dette tilfælde skal du rengøre enheden og sende den til ATMOS til reparation.
- Afbryd apparatet fra lysnettet før rengøring eller desinfektion.
- Kontroller altid apparatet og strømforsyningsenheden for skader før brug. Betjen ikke enheden, hvis du bemærker nogen skade. I dette tilfælde skal du rengøre enheden og sende den til ATMOS til reparation.
- Sørg for, at der ikke trænger væske ind i enheden. Hvis der kommer væske ind i enheden, skal driften af enheden standse øjeblikkeligt. I dette tilfælde skal du rengøre enheden og sende den til ATMOS til reparation.
- ATMOS LC 27- og ATMOS LC 27 Batteri kan ikke steriliseres.
- Brug kun strømforsyningen i tørre omgivelser.
- Brug kun strømforsyningen i henhold til betjeningsvejledningen.
- Brug kun originalt tilbehør og originale reservedele fra ATMOS.
- Overhold specifikationerne for periodiske tests i kapitel "6.0 Vedligeholdelse og service" på side 43.

Montering, nye indstillinger, ændringer, udvidelser og reparationer må kun udføres af autoriserede personer.

Modificer ikke enheden uden producentens tilladelse.

⚠ ADVARSEL

Eksplosions og brandfare!

Der er risiko for forbrændinger og skader.

- Sug aldrig eksplosive, brændbare eller ætsende gasser eller væsker. Se forklaringerne under “Tilsigtet anvendelse”.
- Brug aldrig produktet i potentielt eksplosive områder eller områder, der er iltede.
- Brug kun originalt tilbehør og originale reservedele fra ATMOS.

⚠ ADVARSEL

Risiko for kvælning eller kvælning for børn og dyr gennem tilbehørsdele!

Små dele kan få børn eller dyr til at blive kvalt eller komme til skade.

- Slanger eller strømkabler kan kvæle mennesker eller dyr, især hvis slangerne eller kablerne er særligt lange.
- Hold uautoriserede personer væk fra enheden under sugning.
- Hold børn væk fra små dele, der kan sluges.
- Opbevar enheden og alt dens tilbehør utilgængeligt for børn, når den ikke bruges.

⚠ ADVARSEL

Kontakt kan forårsage allergiske reaktioner!

De anvendte materialer er testet for deres tolerabilitet. I meget sjældne tilfælde kan kontakt med tilgængelige materialer på enheden og dens tilbehør forårsage allergiske reaktioner. Det gælder især kontaktskader i forbindelse med længerevarende kontakt. Hvis dette sker, søg straks lægehjælp.

⚠ ADVARSEL

Snublefare på grund af kabler!

Skader og brud er mulige.

- Læg tilslutningskabler korrekt.

2.3 Undgå beskadigelse af enheden

⚠ *BEMÆRK*

Beskadigelse af apparatet på grund af varmeopbygning!

Enheden kan blive beskadiget.

- Tildæk ikke enheden under sugning.
- Hold enheden og strømforsyningsenheden væk fra andre varmekilder.
- Anbring ikke enheden direkte ved siden af andre enheder, da dette kan forårsage for kraftig opvarmning af enheden.

⚠ *BEMÆRK*

Opbevaring og drift i uegnet miljø!

Enheden kan blive beskadiget.

- Vær opmærksom på de omgivende forhold vedrørende transport, opbevaring, drift og opladning af batteriet.
- Efter transport af apparatet ved lave temperaturer skal apparatet opbevares ved stuetemperatur i mindst seks timer før første opstart. Hvis enheden ikke er akklimatiseret, kan den lide intern skade.

⚠ *BEMÆRK*

Beskadigelse af enheden ved forkert brug!

Enheden kan blive beskadiget.

- Sørg for, at der ikke trænger væske ind i enheden. Når først væske er trængt ind i enheden, kan den ikke længere betjenes. I dette tilfælde skal du rengøre enheden og sende den til ATMOS til reparation.
- Anbring altid enheden på en fast, plan overflade. Enheden skal altid være i lodret position, når du burger den.
- Brug kun strømforsyninger og forlængerledninger, der er i perfekt stand.

3.0 Opsætning og opstart

ℹ Bemærk venligst, at utilstrækkelig batteriopladning kan resultere i beskadigelse af batteriet.

1. Oplad batteriet til ATMOS LC 27 Batteri helt, før du bruger enheden.

3.1 Enhedsoversigt

3.1.1 Set forfra/bagfra (med enkeltpatient sekretbeholdersystem)

Set forfra

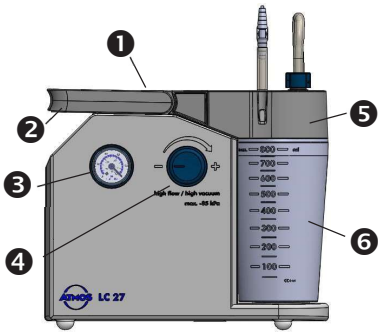

1. Kontrol panel
2. Bærehåndtag
3. Vakuummåler
4. Vakuum regulator (fra - til +)
5. Single-patient sekretbeholderlåg
6. Single-patient sekretbeholder

Set bagfra

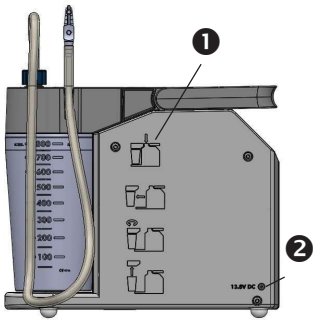

1. Korte instruktioner
2. Tilslutning til strømforsyningen/ 12V oplader

Single-patient sekretbeholder system

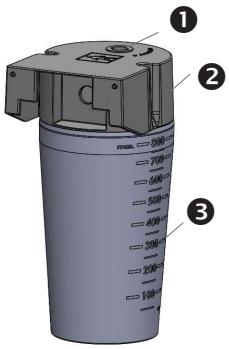

1. Tilslutning til sugeslange
2. Single-patient sekretbeholderlåg
3. Single-patient sekretbeholder

3.1.2 Set forfra/set bagfra (med Serres® beholdersystem)

Set forfra

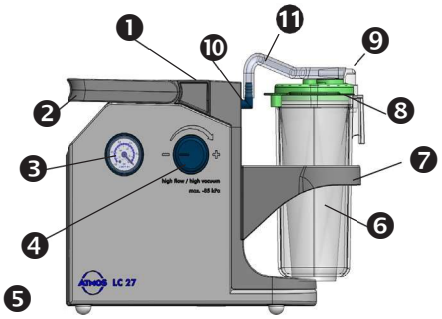

1. Kontrol panel
2. Bærehåndtag
3. Vakuummåler
4. Vakuumregulator (fra - til +)
5. Tilslutning til strømforsyning
6. Serres® ekstern beholder
7. Understøttelse af Serres® ekstern beholder
8. Serres® sugepose
9. Vinkel (tilslutning til engangssugeslange)
10. DDS bakterie- og virusfilterpatron (engangssystem)
11. Vakuum tilslutningsslange

Set bagfra

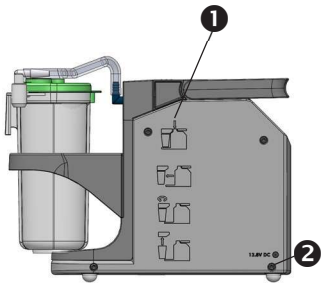

1. Korte instruktioner
2. Tilslutning til strømforsyningen/ / 12V oplader

Serres® beholder system

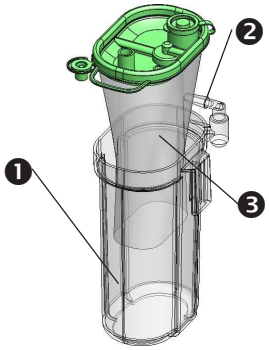

1. Serres® ekstern beholder
2. Vinkel (tilslutning til engangssugeslange)
3. Serres® sugepose

3.1.3 Set forfra/Set bagfra (med Medi-Vac® beholdersystem)

Set forfra

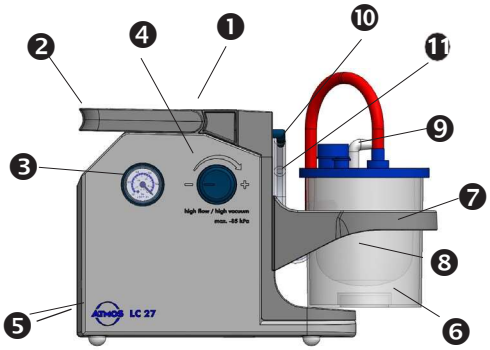

1. Kontrol panel
2. Bærehåndtag
3. Vakuummåler
4. Vakuumregulator (fra - til +)
5. Tilslutning til strømforsyning
6. Medi-Vac® ekstern beholder
7. Understøttelse til Medi-Vac® ekstern beholder
8. Medi-Vac® sugepose
9. Vinkel (tilslutning til engangssugeslange)
10. DDS bakterie- og virusfilterpatron (engangssystem)
11. Vakuum tilslutningslange

Set bagfra

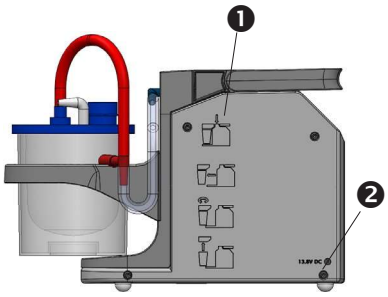

1. Korte instruktioner
2. Tilslutning til strømforsyning / 12V oplader

Medi-Vac® beholder system

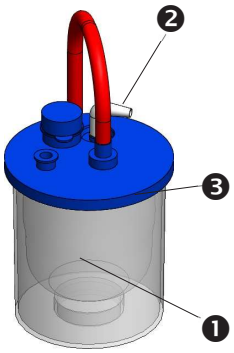

1. Medi-Vac® ekstern beholder
2. Vinkel (tilslutning til engangs sugeslange)
3. Medi-Vac® sugepose

3.1.4 Kontrol panel

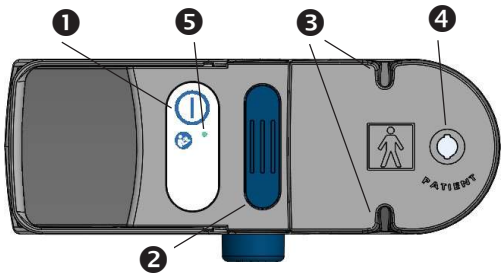

ATMOS LC 27

1. Tænd/sluk knap
2. Udløser knap
3. Holder til sugeslange
4. Tilslutning til sugeslange
5. Drift status indikator

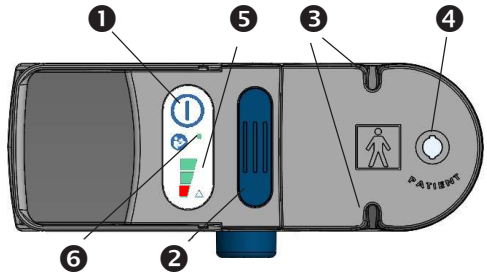

ATMOS LC 27 Batteri

1. Tænd/Sluk knap
2. Udløser knap
3. Holder til sugeslange
4. Tilslutning til sugeslange
5. Batteriindikator
6. Drift status indikator

☞ Batteriopladningsniveauet for ATMOS LC 27 Batteri skal overvåges visuelt ved at kontrollere indikatoren.

☞ Hvis kun den røde LED lyser, selvom batteriet har været opladet i lang tid, er batteriet defekt.

3.1.5 Slange tilslutning DDS

Sugeslange med DDS adapter og spids (REF 321.0100.0)

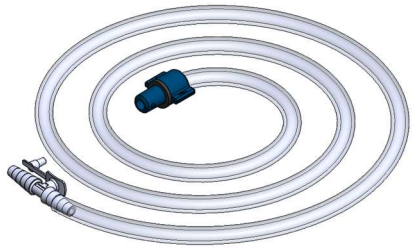

DDS slange adapter (REF 321.0040.0)

☞ Tilslutning sugeslange med DDS slange adapter.

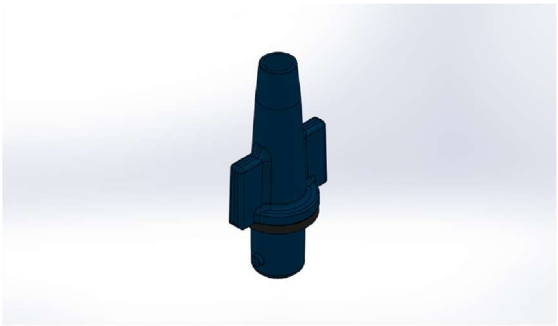

3.2 Klargøring af enheden med single-patient sekretbeholder

1. Efter transport af apparatet ved lave temperaturer og før første opstart skal det opbevares ved stuetemperatur i mindst seks timer.
2. Tag enheden og tilbehøret ud af emballagen.
3. Læs sikkerhedsanvisningerne før den første opstart.
4. Kontroller enheden for transportskader.

5. Hvis enheden er beskadiget: Dokumenter og rapporter; se kapitel “6.2 Indsendelse af enheden” på side 43. Reservedele kan rekvireres (se bagsiden af formularen).
6. Placer enheden på en sikker og jævn overflade.
7. Kontroller strømforsyningsenheden for skader.
8. Udskift straks en defekt strømforsyning.
9. Til ATMOS LC 27 Batteri: Batteriet skal være fuldt opladet; se kapitel “3.4 Opladning af batteriet” på side 23.
10. Betjen kun enheden, når DDS bakterie- og virusfilterpatronen er isat og sekretbeholdersystemet til single-patient er tilsluttet. Enheden leveres med DDS bakterie- og virusfilterpatron og sekretbeholdersystem til single-patient, der allerede er indsat og tilsluttet. Hav altid en ekstra DDS bakterie- og virusfilterpatron ved hånden.
11. Fjern single-patient sekretbeholder i henhold til kapitel “4.5.1 Fjernelse af single-patient sekretbeholdersystem” på side 36.
12. Rengør single-patient sekretbeholder før den bruges første gang; se kapitel “5.0 Rengøring og desinfektion” på side 37.

☞ Anbefaling: Inden sugning påbegyndes, fyldes noget vand (ca. 10–20 ml) i single-patient sekretbeholdersystem. Dette vil forhindre sekretet i at tørre ud.

13. Placer single-patient sekretbeholdersystem i holderen på bunden af enheden I henhold til kapitel “3.6.1 Tilslutning af single-patient sekretbeholder system” på side 24.
14. Tilslut sugeslangen
15. Fastgør sugeslangen til sekretbeholderens låg til single-patient sekretbeholderlåg.

3.3 Klargøring af enheden med Serres® eller Medi-Vac® engangssystem

1. Efter transport af apparatet ved lave temperaturer skal apparatet opbevares ved stuetemperatur i mindst seks timer før første opstart.
2. Tag enheden og tilbehøret ud af emballagen.
3. Læs sikkerhedsanvisningerne før den første opstart.
4. Kontroller enheden for transportskader.
5. Hvis enheden er beskadiget: Dokumentér og rapportér transportskaden; se kapitel “6.2 Indsendelse af enheden” på side 43.
6. Placer enheden på en sikker og jævn overflade.
7. Kontroller strømforsyningen for skader
8. Udskift straks en defekt strømforsyning.
9. Til ATMOS LC 27 Batteri: Batteriet skal være fuldt opladet; se kapitel “3.4 Opladning af batteriet” på side 23.
10. Betjen kun enheden, når DDS bakterie- og virusfilterpatron er isat og engangsbeholdersystemet (Serres® eller Medi-Vac®) er tilsluttet. Enheden leveres med DDS bakterie- og virusfilterpatron isat. Hav altid en ekstra DDS bakterie- og virusfilterpatron ved hånden.
11. Fastgør støtten til den udvendige Serres® -beholder eller Medi-Vac® -beholder direkte til enheden.

12. Indsæt engangssugeposen I den udvendige beholder. Overhold betjeningsvejledningen til engangsbeholdersystemet. Den udvendige beholder skal placeres på en fast overflade.
13. Kontroller, om sugeposens folie er sat helt ind i den udvendige beholder og om låget sidder tæt på den udvendige beholder.
14. Indsæt engangsbeholdersystemet (ekstern beholder med sugepose) i holderen til beholdersystemet.
15. Fastgør vakuumtilslutningsslangen til DDS bakterie- og virusfilterpatronen og til vinklen på engangssystemets ydre beholder.
16. Fastgør engangssugeslangen til sugeposen.

3.4 Opladning af batteriet

☞ Batteriets opladningsniveau vises på kontrolpanelets LED batteriindikator.

☞ Ada det integrerede batteri ikke automatisk holdes på fuldt funktionsdygtigt niveau, skal du kontrollere batteriets lade niveau regelmæssigt og, når det er nødvendigt, få servicepersonalet til at udskifte det. Batteriet må kun udskiftes af autoriseret og uddannet servicepersonale. Du kan kontrollere batteristatus ved at tænde for enheden.

☞ Batteriet skal være fuldt opladet før første brug.

1. Oplad batteriet senest, når batteriopladningsindikatorens røde LED lyser.



Forklaring af batteriets lade niveau:

To grønne LED'er: > 60 %

En grøn LED: 20-60 %

En rød LED: < 20 %

Under opladning:

Mens batteriet oplades, lyser begge grønne LED'er.

2. Brug kun den medfølgende strømforsyning (REF 011.1363.0).
3. Vær opmærksom på anvisningerne i kapitel "6.3 Håndtering af batterier" på side 43. Undgå at oplade batteriet kortvarigt, da det kan beskadige batteriet.

Under opladning er enhedens fulde sugekapacitet stadig tilgængelig.

Hvis batteriet er helt afladet, kan du betjene enheden ved hjælp af strømforsyning.

3.5 Opladning ved hjælp af strømforsyningen

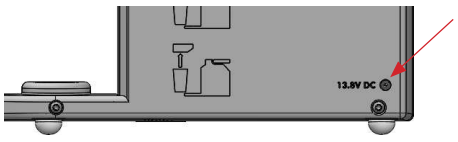

1. Tilslut strømforsyningen til enhedens bagside.
2. Sæt stikket i stikkontakten.

» Enheden vil være fuldt opladet.

3.6 Tilslutning/fjernelse af single-patient sekretbeholdersystem og slanger

3.6.1 Tilslutning af single-patient sekretbeholdesystem

⚠ ADVARSEL

Risiko for infektion fra forurenet DDS bakterie- og virusfilter samt beholderlåg.

Dødelige sygdomme kan overføres.

- Betjen aldrig enheden uden en DDS bakterie- og virusfilterpatron. Hav altid mindst én DDS bakterie- og virusfilterpatron ved hånden.
- Bær engangshandsker, når du udskifter DDS bakterie- og virusfilteret
- Før hver brug skal du kontrollere, om DDS bakterie- og virusfilter er tørt og rent. Udskift DDS bakterie- og virusfilteret, hvis det er misfarvet eller snavset, eller efter oversugning. DDS bakterie- og virusfilteret må ikke tørres og ikke genbruges.
- Udskift DDS bakterie- og virusfilteret, når du skifter enheden til en anden patient. Udskift bakterie- og virusfilteret efter 2 måneder, selvom der ikke er nogen patientændring (krav: enheden er i brug).

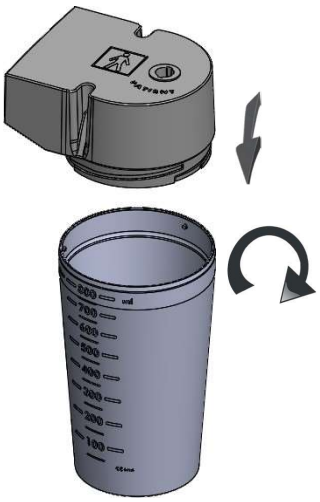

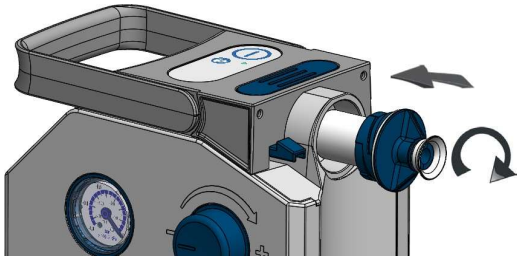

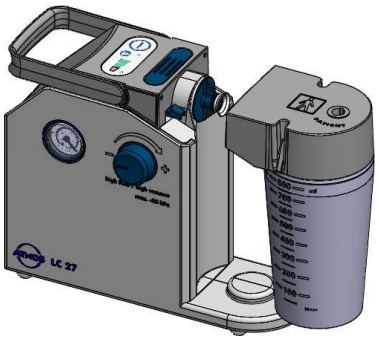

☞ Anbefaling:
Før sugning fyldes noget vand (ca. 10–20 ml) i single-patient sekretbeholdersystemet. Dette vil forhindre sekretet i at tørre ud.

1. Kontroller at den sorte forsegling er monteret korrekt låget til single-patient beholderen.
Hvis forseglingen ikke er i låget til single-patient beholderen, skal du indsætte forseglingen
2. Placer låget til beholderen på single-patient sekretbeholderen.
3. Hold single-patient sekretbeholderen med den ene hånd og skru låget på single-patient sekretbeholderen ved at dreje den en kvart omgang med uret.
4. Kontroller at single-patient sekretbeholderens låg er lukket tæt.
5. Kontroller den hvide forsegling på DDS bakterie- og virusfilterpatronen for at se, om den er placeret korrekt. Hvis den hvide forsegling mangler, skal du udskifte DDS bakterie- og virusfilterpatronen
6. Indsæt DDS bakterie- og virusfilterpatronen I den tilsvarende åbning på enheden og drej patronen en kvart omgang med uret.
7. Placer single-patient sekretbeholderen i holderen i bunden af enheden. For at låse single-patient sekretbeholderen, skal du trykke på låget, indtil det sidder fast, eller holde den blå udløserknap nede, mens du indsætter single-patient sekretbeholderen og den sidder fast.
8. Sørg for at single-patient sekretbeholderen sidder godt fast.

☞ Enheden er klar til brug. Tilslut sugeslangen.

3.6.2 Bemærkninger om DDS bakterie- og virusfilterpatron

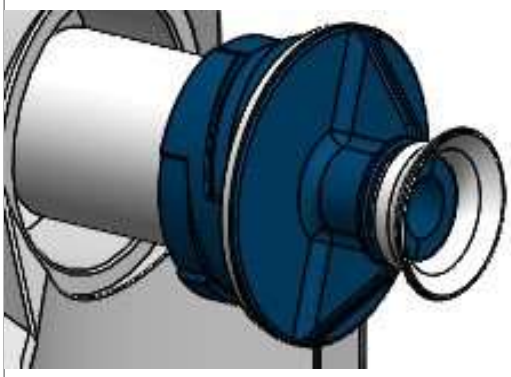

- DDS-bakterie- og virusfilterpatronen er placeret mellem enheden og single-patient sekretbeholdersystemet. Dette består af et hydrofobt bakterie- og virusfilter med en blå støtte og hvid forsegling

  DDS-bakterie- og virusfilterpatronen beskytter effektivt enheden mod oversugning og kontaminering.

- DDS-bakterie- og virusfilterpatronen er designet til single-patient brug. DDS-bakterie- og virusfilterpatronen skal udskiftes, når enheden skiftes til en anden patient. Hvis apparatet udelukkende bruges på samme patient, skal DDS-bakterie- og virusfilterpatronen udskiftes efter 2 måneder (krav: apparatet er i brug).

- Betjen aldrig enheden uden DDS-bakterie- og virusfilterpatron.

3.6.3 Fjernelse af DDS bakterie- og virusfilterpatron

Fjern en brugt DDS bakterie- og virusfilterpatron, hvis et patientskifte er ved at finde sted, eller udskift DDS bakterie- og virusfilterpatron hver 2. måned, når enheden bruges til samme patient (krav: enheden er i brug).

Bær engangshandsker, når du udskifter DDS bakterie- og virusfilterpatronen.

1. Fjern single-patient sekretbeholdersystemet som anvist i kapitel “4.5.1 Fjernelse af single-patient sekretbeholdersystem” på side 36.
2. Drej DDS bakterie- og virusfilterpatronen mod uret, og træk DDS bakterie- og virusfilterpatronen ud af åbningen.

- DDS bakterie- og virusfilterpatronen er blevet fjernet.

3.6.4 Indsæt DDS bakterie- og virusfilterpatron

1. Kontroller den hvide forsegling på DDS bakterie- og virusfilterpatron for at se, om den er placeret korrekt. Hvis den hvide forsegling mangler, skal du udskifte DDS bakterie- og virusfilterpatronen.
2. Indsæt den nye DDS bakterie- og virusfilterpatron i den tilsvarende åbning på enheden, og drej patronen en kvart omgang med uret.

- Enheden er klar til brug igen.

3.6.5 Tilslutning af sugeslangen med DDS-adapter og spids

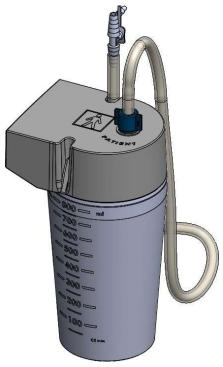

1. Indsæt den blå adapter på sugeslangen ind i åbningen på single-patient sekretbeholderens låg.
2. Drej den blå slangeadapter en kvart omgang med uret.
3. Kontroller nu, at sugeslangen er tilsluttet ordentligt til single-patient sekretbeholdersystemet canister system.

☞ Enheden er klar til brug.

3.6.6 Tilslutning af DDS slange adapter

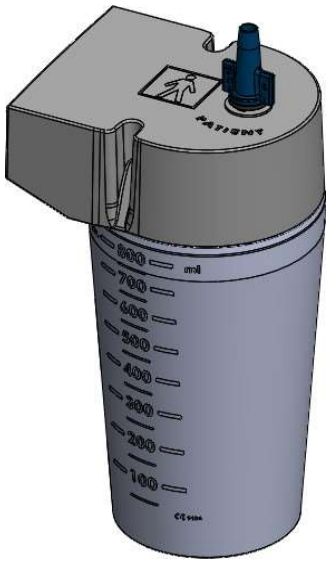

1. Indsæt den blå DDS slangeadapter i åbningen på låget til single-patient sekretbeholderen.
2. Drej den blå DDS slangeadapter en kvart omgang med uret.
3. Kontroller nu, at DDS slangeadapteren er fast forbundet til single-patient sekretbeholdersystem.
4. Tilslut derefter sugeslangen til den blå DDS slangeadapter.
5. Tilslut den åbne ende af sugeslangen til spidsen.

☞ Enheden er klar til brug.

3.6.7 Holder til sugeslange

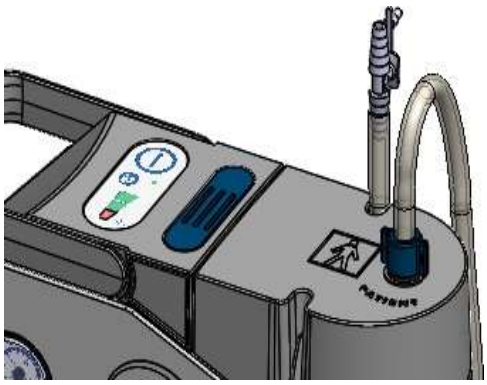

1. Klem sugeslangen ind i de tilsvarende slangebeholdere på låget til single-patient sekretbeholderen

☞ Sugeslangen er sat på plads og er klar til brug.

3.7 Tilslutning af Serres® beholdersystemet

⚠ ADVARSEL

Risiko for infektion fra forurenet sekretbeholdersystem og slanger.

Dødelige sygdomme kan overføres.

- Brug kun Serres® sugeposer med et integreret bakteriefilter.
- Betjen aldrig enheden uden DDS bakterie- og virusfilterpatron. Hav altid mindst én DDS bakterie- og virusfilterpatron ved hånden.
- Bær engangshandsker.
- Før hver brug skal du kontrollere, om DDS bakterie- og virusfilterpatronen er tør og ren. Udskift DDS bakterie- og virusfilterpatronen, hvis den er misfarvet eller snavset, eller efter oversugning. DDS bakterie- og virusfilterpatronen må ikke tørres og ikke genbruges.
- Udskift DDS bakterie- og virusfilterpatronen (engangssystem) efter 4 måneder (krav: enheden er i brug).
- Brug kun sterile emballerede dele, når emballagen er ubeskadiget.

⚠ ADVARSEL

Utilstrækkeligt eller intet vakuum på grund af forkert tilslutning.

Patienten kan blive kvalt.

- Overhold producentens betjeningsvejledning for Serres® beholdersystemet.

3.7.1 Tilslutning

1. Fastgør holderen til den eksterne Serres® -beholder direkte til enheden.
2. Kontroller DDS bakterie- og virusfilterpatronen (engangs system). Den blå tilslutning til vakuumtilslutningsslangen skal pege mod klokken 12.

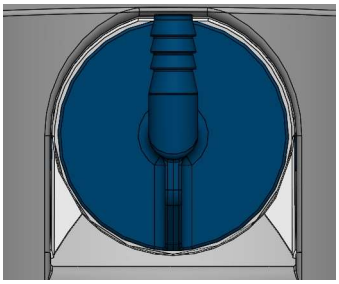

3. Indsæt Serres® sugeposen i den udvendige Serres® -beholder. Overhold producentens betjeningsvejledning for engangsbeholdersystemet. Den udvendige beholder skal stå på en fast overflade og må ikke tilsluttes enheden.
4. Kontroller, om sugeposens folie er sat helt ind I den udvendige beholder, og om låget sidder tæt på den udvendige beholder.
5. Indsæt Serres® -beholdersystemet (ekstern beholder med sugepose) i Serres® holderen til beholdersystemet. Skalaen på beholderen skal pege mod enheden.
6. Fastgør vakuumtilslutningsslangen til DDS bakterie- og virusfilterpatronen (engangssystem) og til vinklen på Serres® -eksterne beholder.
7. Fastgør engangssugeslangen til Serres® sugeposen.
8. Luk spidsens sekundære luftåbning og luk den forreste åbning med tommelfingeren.
9. Tænd for enheden, så pumpen opbygger et vakuum.

☞ Serres® sugeposen folder sig ud.

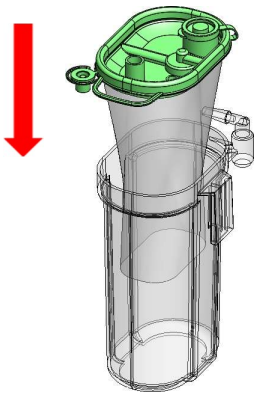

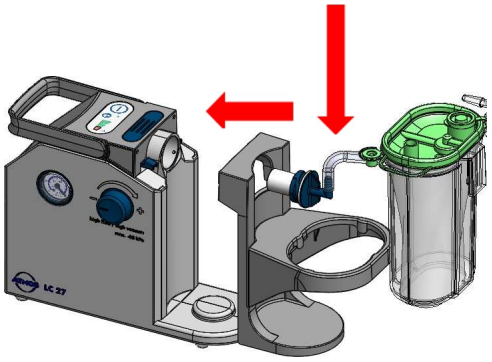

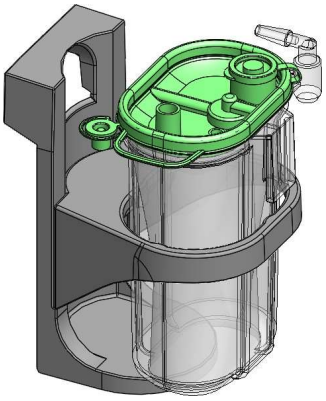

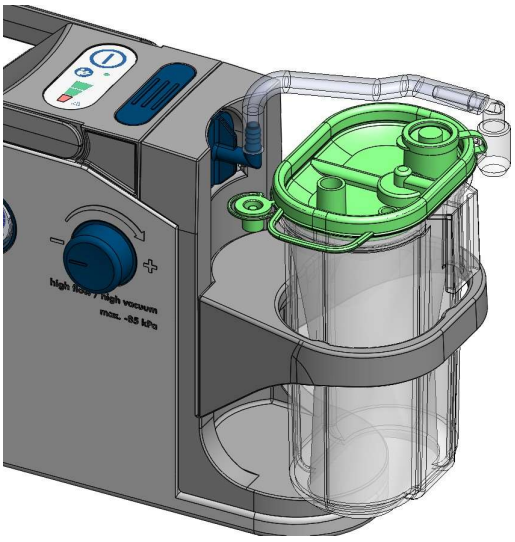

3.7.2 Fjernelse

1. Fjern engangs sugeslangen fra Serres® sugeposen.
2. Luk “PATIENT” -tilslutning på Serres® -sugeposen med den grønne hætte.
3. Fjern vakuumtilslutningsslangen fra den eksterne Serres® -beholder.
4. Fjern Serres® -beholdersystemet fra holderen.
5. Fjern den forseglede Serres® -sugepose fra den eksterne Serres® -beholder og bortskaf den.
6. Rengør den udvendige Serres® -beholder i henhold til producentens betjeningsvejledning.
7. Udskift DDS bakterie og virusfilterpatronen (engangssystem) efter 4 måneder (krav: enheden er i brug).

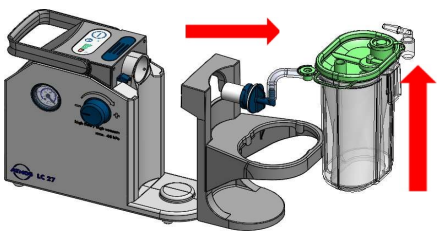



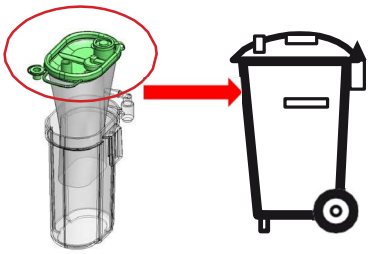

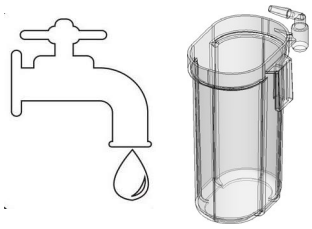

3.7.3 Bemærkninger om DDS bakterie- og virusfilterpatronen (engangssystem)

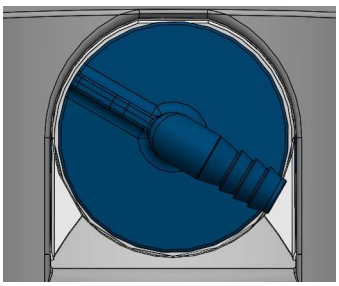

- DDS bakterie- og virusfilterpatron (engangssystem) er placeret mellem enheden og Serres® -beholdersystemet.
- Dette består af et hydrofobt bakterie- og virusfilter med blå støtte og hvid forsegling.
- DDS bakterie- og virusfilterpatronen beskytter effektivt enheden mod oversugning og kontaminering.

☞ DDS bakterie- og virusfilterpatronen (engangssystem) skal udskiftes efter 4 måneder (krav: enheden er i brug).

☞ Betjen aldrig enheden uden en DDS bakterie- og virusfilterpatron.

Bær engangshandsker, når du udskifter DDS bakterie- og virusfilterpatronen.

1. Fjern Serres® -beholdersystemet.
2. Drej DDS bakterie- og virusfilterpatronen mod uret, og træk DDS bakterie- og virusfilterpatronen ud af åbningen.

☞ DDS bakterie- og virusfilterpatronen er blevet fjernet.

3. Indsæt den nye DDS bakterie- og virusfilterpatron I den tilsvarende åbning på enheden, og drej patronen en kvart omgang med uret. Den blå tilslutning til vakuumtilslutningsslangen skal pege mod klokken 12.

☞ Enheden er straks klar til brug.

3.8 Tilslutning af Medi-Vac® -beholdersystem

⚠ ADVARSEL

Risiko for infektion fra forurenet sekretbeholdersystem og slanger.

Dødelige sygdomme kan overføres.

- Brug kun Medi-Vac® sugeposer med integreret bakteriefilter.
- Betjen aldrig enheden uden en DDS bakterie- og virusfilterpatron. Hav altid mindst én DDS bakterie- og virusfilterpatron ved hånden.
- Bær engangshandsker.

- Før hver brug skal du kontrollere, om DDS bakterie- og virusfilterpatronen er tør og ren. Udskift DDS bakterie- og virusfilterpatronen, hvis den er misfarvet eller snavset, eller efter oversugning. DDS bakterie- og virusfilterpatronen må ikke tørres og ikke genbruges.
- Udskift DDS bakterie- og virusfilterpatronen (engangssystem) efter 4 måneder (krav: enheden er i brug).
- Brug kun sterile emballerede dele, når emballagen er ubeskadiget.

⚠ ADVARSEL

Utilstrækkeligt eller intet vakuum på grund af forkert tilslutning.

Patienten kan blive kvalt.

- Overhold venligst producentens betjeningsvejledning for Medi-Vac® -beholdersystemet.

3.8.1 Tilslutning

1. Fastgør holderen til den eksterne Medi-Vac® -beholder direkte på enheden.
2. Kontroller DDS bakterie- og virusfilterpatronen (engangssystem). Den blå tilslutning til vakuumtilslutningsslangen skal pege mod klokken 4.

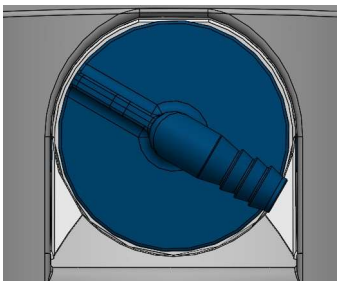

3. Indsæt Medi-Vac® -sugeposen i den eksterne Medi-Vac® -beholder. Overhold producentens betjeningsvejledning for engangsbeholdersystemet. Den udvendige beholder skal stå på en fast overflade og må ikke tilsluttes enheden.
4. Tilslut den røde slange til Medi-Vac® sugeposen.
5. Kontroller, om sugeposens folie er sat helt ind I den udvendige beholder, og om låget sidder tæt på den udvendige beholder.
6. Indsæt Medi-Vac® -beholdersystemet (ekstern beholder med sugepose) i Medi-Vac® -holderen til beholdersystemet.
7. Fastgør vakuumtilslutningsslangen til DDS bakterie- og virusfilterpatronen (engangssystem) og til den røde forbindelse på den eksterne Medi-Vac® -beholder.
8. Fastgør engangssugeslangen til Medi-Vac® sugeposen.
9. Luk spidsens sekundære luftåbning og luk den forreste åbning med tommelfingeren.
10. Tænd for enheden, så pumpen opbygger vakuum.

☞ Medi-Vac® sugeposen folder sig ud.

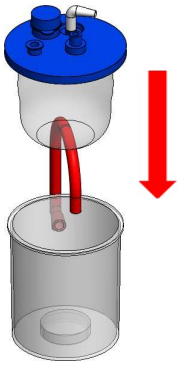

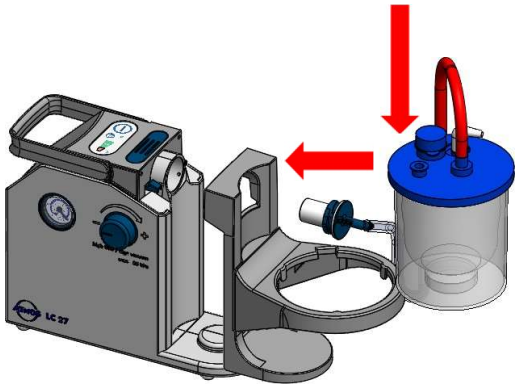

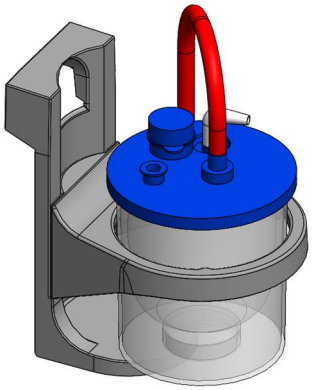

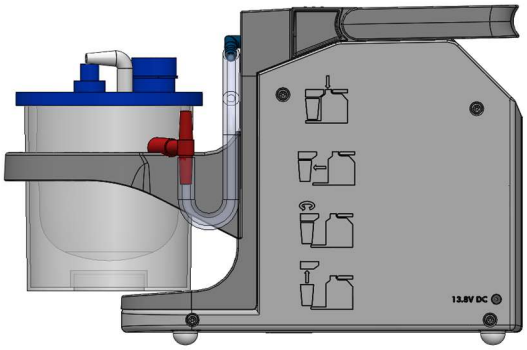

3.8.2 Fjernelse

1. Fjern engangssugeslangen fra Medi-Vac® sugeposen.
2. Luk “PATIENT” -tilslutningen på Medi-Vac® sugeposen med den blå hætte.
3. Fjern den røde slange fra Medi-Vac® sugeposen.
4. Luk “VAKUUM” -forbindelsen på Medi-Vac® sugeposen med den blå hætte.
5. Fjern vakuumtilslutningsslangen fra den røde forbindelse på den eksterne Medi-Vac® -beholder.
6. Fjern Medi-Vac® -beholdersystemet fra holderen.
7. Fjern den forseglede Medi-Vac® sugepose fra den eksterne Medi-Vac® -beholder og bortskaf den.
8. Rengør den eksterne Medi-Vac® -beholder i henhold til producentens betjeningsvejledning.
9. Udskift DDS bakterie- og virusfilterpatronen (engangssystem) efter 4 måneder (krav: enheden er i brug).

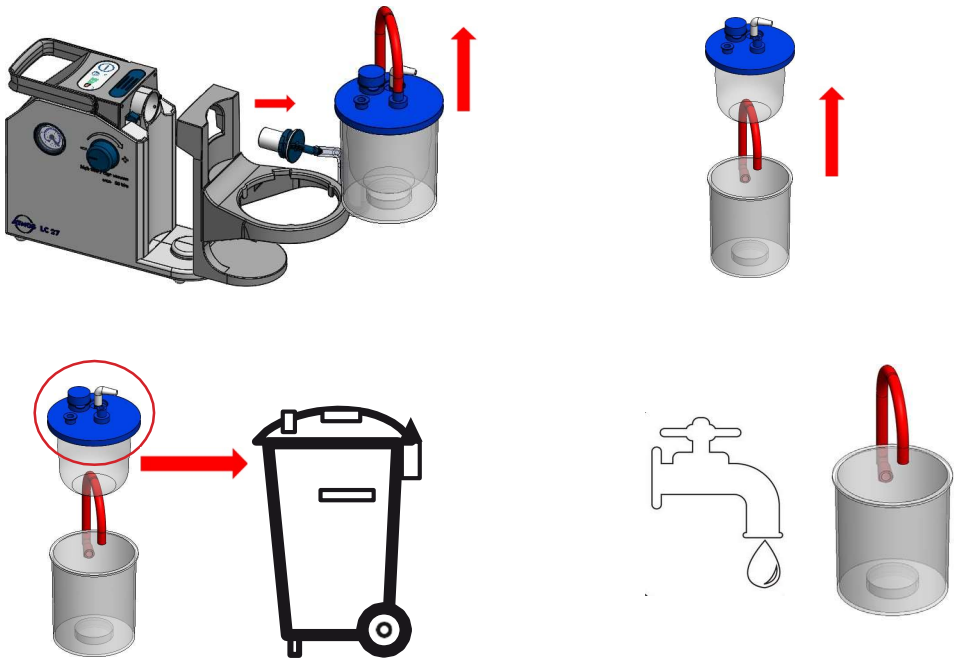

3.8.3 Bemærkninger om DDS bakterie- og virusfilterpatron (engangssystem)

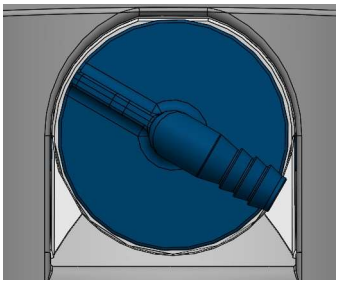

- DDS bakterie- og virusfilterpatron (engangssystem) er placeret mellem enheden og Medi-Vac® -beholdersystem.
- Dette består af et DDS bakterie- og virusfilter og den blå holder.
- DDS bakterie- og virusfilterpatron beskytter effektivt enheden mod oversugning og kontaminering.

☞ DDS bakterie- og virusfilterpatron (engangssystem) skal udskiftes efter 4 måneder (krav: enheden er i brug).

☞ Betjen aldrig enheden uden en DDS bakterie- og virusfilterpatron.

Bær engangshandsker, når du udskifter DDS bakterie- og virusfilterpatron.

1. Fjern Medi-Vac® -beholdersystemet.
2. Drej DDS bakterie- og virusfilterpatron mod uret og træk DDS bakterie- og virusfilterpatron ud af åbningen.

☞ DDS bakterie- og virusfilterpatron er blevet fjernet.

3. Indsæt den nye DDS bakterie- og virusfilterpatron i den tilsvarende åbning på enheden, og drej patronen en kvart omgang med uret. Den blå tilslutning til vakuumtilslutningsslangen skal pege mod klokken 4.

☞ Enheden er straks klar til brug.

4.0 Betjening

⚠ ADVARSEL

Risiko for infektion på grund af manglende hygiejne eller beskadigede komponenter!

Dødelige sygdomme kan overføres.

- Brug altid nye forbrugsstoffer til hver patient (single-patient-sekretbeholdersystem, DDS-bakterie- og virusfilterpatron og sugeslange).
- Kontroller altid, om slanger eller single-patient-sekretbeholdersystemet er beskadiget, før apparatet tages i brug. Udskift eventuelle beskadigede dele.

⚠ ADVARSEL

Elektrisk stød fra beskadiget udstyr!

Kan forårsage hjertearytmier.

- Kontroller altid enheden og strømforsyningsenheden for skader før brug.
- Udskift straks eventuelle beskadigede dele.
- Brug ikke enheden, hvis den er beskadiget.

Omgivende forhold under drift

- Temperatur: 0...+40 °C
- Relativ luftfugtighed: 20...80 %
- Lufttryk: 700...1060 hPa

4.1 Tænd for enheden

☞ Enheden bør kun stå tændt, så længe du har brug for den. Dette vil forlænge batteriets levetid (for ATMOS LC 27 Batteri).

1. Tryk på tænd/sluk-knappen for at tænde enheden.

» Pumpen starter.

» Driftsstatusindikatoren (LED) under tænd/sluk-knappen lyser, så længe enheden er tændt.

4.2 Slukning af enheden

1. Sluk enheden ved at trykke på tænd/sluk-knappen.

4.3 Justering af vakuum

⚠ ADVARSEL

for højt vakuum!

Patienten kan komme alvorligt til skade.

- Overhold de gældende retningslinjer.
- Vælg vakuum i henhold til patienten og applikationen.
- Brug af enheden på børn kræver en lavere vakuumindstilling. Overhold instruktionerne fra den behandlende læge.

1. Tænd for enheden.
2. Indstil det ønskede vakuum ved at lukke sugeslangeåbningen og lade vakuummet opbygge sig.
3. Drej vakuumregulatoren til højre, indtil vakuummåleren viser det ønskede vakuum.

4. Drej vakuumregulatoren til venstre for at reducere det ønskede vakuum.

☞ Vakuumregulatoren viser indstillingsområdet direkte (fra - til +).

☞ Du kan finjustere vakuummet yderligere ved hjælp af vakuumregulatoren på spidsen.

4.4 Sugning

⚠ ADVARSEL

Enhedsfejl, hvis varigheden af kontinuerlig drift er for lang!

Patienten kan blive kvalt.

- Sørg for, at enheden ikke forbliver tændt i længere tid end nødvendigt.
- Kontroller batteriets status regelmæssigt, mens du betjener enheden.

⚠ ADVARSEL

Risiko for infektion!

Dødelige sygdomme kan overføres.

- Bær altid engangshandsker under sugning

⚠ FORSIGTIG

Risiko for skader på grund af upassende materialer eller utrænede brugere!

Skader på patientens mundhule og svælg kan forekomme.

- Vær særlig forsigtig, når du suger luftrørsområdet ud.
- Patienten kan lide alvorlig skade, hvis der påføres for meget vakuum. Drej vakuumregulatoren for at indstille det ønskede vakuum. Vakuummåleren viser det aktuelt indstillede vakuum.
- Risiko for kvælning, når single-patient sekretbeholdersystemet er fyldt.
- Vær opmærksom på fyldningsgraden af single-patient-sekretbeholdersystemet.
- Tøm single-patient-sekretbeholdersystemet, så snart det er halvt fyldt. Når sekretbeholdersystemet er fyldt, kan du ikke længere bruge apparatet til sugning.
- Sørg for, at slangen ikke er bøjet under sugning. Ellers er sugekapaciteten på patienten for lav.

1. Udfør sugning som instrueret af det uddannede medicinske personale.
2. Styr sugeprocessen og det ønskede vakuum ved hjælp af den sekundære luftåbning på spidsen.
3. Sluk ikke for enheden, før du er færdig med at udføre sugning.
4. Hvis en strømforsyningsenhed er tilsluttet, skal den tages ud af stikkontakten, før den tages ud af enheden.
5. Fjern single-patient sekretbeholdersystemet. Se kapitlet "4.5.1 Fjernelse af single-patient-sekretbeholdersystemet" på side 36.

4.4.1 Fjernelse af single-patient sekretbeholdersystemet

1. Fjern single-patient sekretbeholdersystemet ved at trykke og holde udløser knappen på kontrolpanelet nede og tage single-patient sekretbeholdersystemet ud til siden.
2. Åbn låget til single-patient sekretbeholderen ved at dreje låget en kvart omgang med uret.
3. Fjern låget til single-patient sekretbeholderen.
4. Rengør enheden efter hver brug; se kapitel “5.0 Rengøring og desinfektion” på side 37.
5. Udfør en funktionskontrol efter hver rengøring; se kapitel “6.1 Funktionskontrol” på side 43.

» Enheden er gjort klar til næste brug.

4.4.2 Fjernelse af sugeslangen med DDS-adapter og spids

1. Drej den blå adapter på sugeslangen en kvart omgang mod uret.
2. Fjern den blå adapter fra single-patient sekretbeholderens låg.

☞ Du kan nu fjerne sugeslangen.

4.4.3 Fjernelse af DDS slangeadapter

1. Fjern sugeslangen fra den blå DDS-adapter.
2. Drej den blå DDS-adapter en kvart omgang mod uret
3. Fjern den blå DDS-adapter fra single-patient sekretbeholderens låg.

» Du kan nu fjerne DDS-adapteren.

5.0 Rengøring og desinfektion

5.1 Sikkerhedsinstruktioner for genbehandling

5.1.1 Generelle sikkerhedsinstruktioner

Vi anbefaler, at du altid dokumenterer alt vedligeholdelsesarbejde og udskiftning af dele skriftligt.

Det er brugerens ansvar at sikre, at kravene til rengøring og desinfektion overholdes. Validering og rutinemæssig overvågning af proceduren vil generelt være nødvendig.

Genbehandlingen må kun udføres af personer, der har den fornødne ekspertise. For at udføre disse foranstaltninger skal personen have de nødvendige anordninger.

5.1.2 Farer for brugere, patienter og tredjeparter

Risiko for infektion på grund af uegnet tilbehør!

Dødelige sygdomme kan overføres.

- Bær altid dit eget personlige værnemidler. Beskyttelsesudstyret består af beskyttelseshandsker, beskyttelsestøj, beskyttelsesbriller og mund- og næsebeskyttelse til alle trin, hvor produktkomponenterne stadig er forurenede.
- Brug kun tilbehør, der let kan genbehandles, eller som er engangsprodukter.

Risiko for infektion på grund af uegnet genbehandling!

Dødelige sygdomme kan overføres.

- Sørg for, at alle områder af tilbehøret er let tilgængelige.
- Brug kun egnede lastbærere til mekanisk genbehandling. Det gælder især tilbehør med svært tilgængelige hulrum og lumen.
- Sørg for, at der ikke dannes luftbobler I hulrum og lumen, når de placeres i behandlingsopløsningen.

5.1.3 Undgå beskadigelse af enheden

Skader på enheden på grund af forkert rengøring!

Enheden kan blive beskadiget.

- Brug en fugtig klud, aldrig en våd, til at rengøre og desinficere enhedens overflade.
- Brug ikke spraydesinfektionsmiddel direkte på enheden. Spray desinfektionsmidlet på en klud, før overfladen desinficeres.
- Sørg for, at der ikke kommer desinfektionsmiddel ind i enheden.
- Sørg for, at produktet er slukket under rengøring.
- Produktet må aldrig autoklaveres, skylles under rindende vand eller nedsænkes I nogen form for væske.

Skader på enheden på grund af rengøring med fikseringsmidler!

Tilsmudsning vil blive permanent ikke-fjernelig.

- Brug ikke aldehyder før og til rengøring.
- Udsæt ikke produktet for temperaturer over 40 °C / 104 °F før og under rengøring.

Uegnet tilbehør!

Produktet kan blive beskadiget.

- Brug kun fnugfri, bløde klude.
- Brug altid fuldt demineraliseret vand til slutskylning.
- Overhold de respektive betjeningsvejledninger for alt tilbehør og apparater.

Uegnede rengørings- og desinfektionsmidler.

Produktet kan blive beskadiget.

- Brug ikke proceskemikalier, der indeholder følgende ingredienser, **på plastikdele**:
  - Chloramid- eller phenolderivater
- Brug ikke proceskemikalier, der indeholder følgende ingredienser **på rustfrit stål**:
  - Organisk eller uorganiske baser
  - Alkaliske opløsninger
- Brug ikke proceskemikalier, der indeholder følgende ingredienser **på polstring**:
  - Poler- eller vokspolish
  - Kemiske rengøringsmidler
  - Olier, fedtstoffer eller alkohol

Forkert mekanisk rengøring og desinfektion.

Korrosion på grund af fugt.

- Når programmet er færdigt, skal du straks fjerne produkterne.

5.2 Forberedelse/afslutning af genbehandling

Inden genbehandling

1. Sluk enheden.
2. Adskil produktet til genbehandling i følgende rækkefølge:
   - Fjern strømforsyningsenheden fra enheden.
   - Fjern single-patient sekretbeholdersystemet fra enheden.
   - Fjern forsigtigt låget til single-patient sekretbeholderen.
   - Bortskaf sekretet.

Efter genbehandling

1. Udfør et funktionstjek.

5.3 Forberedelse af overflader

5.3.2 Oversigt

Overflade	Efter hver anvendelse	efter et patientskifte	Dagligt	Ugentligt	Hver 2. måned	Månedlig	Forbehandling	Rengøring m/ wipes	Desinfektion m/ wipes	Desinfektion m/spray	Bemærkninger
Hylster inkl. bærehåndtag		x		x				x	x		Iht. producentens instruktioner
Vakuummåler		x		x				x	x		Iht. producentens instruktioner
Vakuumregulator		x		x				x	x		Iht. producentens instruktioner
Udløserknap		x		x				x	x		Iht. producentens instruktioner
Kontrolpanel		x		x				x	x		Iht. producentens instruktioner

Valg af proceskemikalier

Overhold proceskemikalieproducentens specifikationer.

Hvis den er meget snavset, rengør du enhedens overflade direkte med en klud fugtet med rent vand.

Middel (Producent)	Aktive ingredienser pr. 100 g	Type	Hylster inkl. bærehåndtag	Vakuummåler	Vakuumregulator	Udløserknap	Kontrolpanel
Rengøring							
mikrozid® sensitive wipes (Schülke & Mayr)	Benzyl-C12-16-alkyldimethyl-chloride 0.26 g / 100 g C12-14-alkyl[(ethyl phenyl) methyl]dimethyl, chloride 0.26 g / 100 g Didecyldimethylammoniumchloride 0.26 g / 100 g	Wipes	x	x	x	x	x
Desinfektion							
Green & Clean SK (Metasys)	Propane-2-ol [67-63-0], didecyl-dimethyl-ammoni- um-chloride [7173-51-5], C12-14-alkyl [(ethyl-phenyl) methyl] dimethyl-ammonium-chloride [85409-23-0], Benzyl-C12-16-alkyl-dimethyl-ammonium-chloride [68424-85-1]	Skum Klar til brug	x	x	x	x	x

Bacillol® 30 Foam (Bode Chemie)	Ethanol 14 g / 100 g, propane-2-ol 10 g / 100 g, propane-1-ol 6 g / 100 g, N-alkyl-amino-propylglycin 0.5 g / 100 g	Skum	x	x	x	x	x
mikrozid® sensitive wipes (Schülke & Mayr)	0.26 g alkyl(C12-16)dimethylbenzylammonium chloride, 0.26 g didecyldimethylammonium chloride, 0.26 g alkyl(C12-14) ethylbenzylammonium chloride	Wipes	x	x	x	x	x
mikrozid® universal wipes (Schülke & Mayr)	2-propanol 17.4 % / 100 g Ethanol 12.6 % / 100 g	Wipes	x	x	x	x	x
Bacillol® AF (Bode Chemie)	Alkohol	Opløsning Klar til brug	x	x	x	x	x

5.3.3 For-rengøring

1. Afbryd enheden fra strømforsyningen.
2. Rengør overfladen jævnt med en passende klud og rent vand. Vær særlig opmærksom på områder, der er svært tilgængelige.
3. Fjern sugeslangen og skyld den ud med vand ved en vask.

» Der er ikke mere synligt snavs.

5.3.4 Rengøring med wipes

1. Afbryd enheden fra strømforsyningen.
2. Rengør overfladen jævnt med en egnet klud og egnet rengøringsmiddel; se kapitel “5.3.1 Oversigt” på side 39. Vær særlig opmærksom på svært tilgængelige områder.

» Der er ikke mere synligt snavs.

5.3.5 Desinfektion med wipes

1. Desinficer overfladen jævnt med en egnet klud og egnet desinfektionsmiddel. Vær særlig opmærksom på svært tilgængelige områder. Brug ikke spraydesinfektions-middel direkte på enheden.
2. Vent til eksponeringstiden er gået.
3. Lad overfladen tørre.

5.4 Genbehandling af tilbehøret

5.4.2 Udskiftning af tilbehør

Tilbehør	Efter hver applikation	Efter patient-ændring	Dagligt	Ugentligt	Hver 2. måned	Månedligt	Hver 4. måned
Single-patient sekretbeholder system		x					
Sugeslange		x				x	
DDS slange-adapter		x					x
DDS bakterie- og virusfilterpatron		x			x		

Når apparatet skal bruges på en anden patient, skal DDS bakterie- og virusfilterpatronen, sugeslangen og DDS-adapteren samt single-patient sekretbeholdersystemet udskiftes.

Single-patient sekretbeholdersystem

- Tøm single-patient sekretbeholdersystemet mindst én gang om dagen og skyl det grundigt med rent vand. Hvis det er muligt, skal du rengøre det med et mildt husholdningsrengøringsmiddel og derefter skylle det af med rent vand.

☞ Anbefaling: Inden sugning påbegyndes, fyldes noget vand (ca. 10–20 ml) i single-patient sekretbeholdersystemet. Dette vil forhindre sekretet i at tørre ud.

- Single-patient sekretbeholdersystemet kan koges (max. 30 cyklusser).
- Single-patient sekretbeholdersystemet er velegnet til rengøring I opvaskemaskiner.
- Når enheden skiftes til en anden patient, skal single-patient beholdersystemet udskiftes.
- I tilfælde af hyppig brug og desinfektion anbefaler ATMOS at udskifte single-patient sekretbeholdersystemet mindst hver 3. måned.
- Kontroller, at den sorte forsegling er monteret korrekt i låget til single-patient beholderen for snavs og beskadigelse. Rengør tætningen eller udskift den.
- Kontroller, at den sorte forsegling er monteret korrekt i låget til single-patient beholderen efter rengøring.
  Hvis forseglingen ikke er i låget til single-patient beholderen, skal du indsætte forseglingen igen.

Serres® eller Medi-Vac® beholdersystem

- Overhold anvisningerne i betjeningsvejledningen til sekretbeholdersystemet
- Betjen aldrig enheden uden et bakteriefilter.

Sugeslange med DDS-adapter og spids / sugeslange

- Skyl sugeslangen med rent vand efter hver brug.
- Når apparatet kun bruges til en enkelt patient, skal sugeslangen udskiftes hver 4. uge.
- Hvis sugeslangen er meget snavset med tilstoppet eller skorpet sekret, skal den straks udskiftes.
- Når du skifter apparatet til en anden patient, skal du altid udskifte sugeslangen.

DDS slange-adapter

- Skyl DDS slange-adapter med rent vand efter hver brug.
- Når enheden bruges på samme patient, skal DDS slange-adapteren hver 4. uge.
- Hvis DDS slange-adapteren er stærkt snavset med tilstoppet eller skorpet sekret, skal den straks udskiftes.
- Når du skifter enheden til en anden patient, skal du udskifte DDS slange-adapteren.

DDS bakterie- og virusfilterpatron

- Vask eller autoklaver aldrig DDS bakterie- og virusfilterpatron.
- DDS bakterie- og virusfilter kan ikke løsnes fra filterpatronen.
- Engangsartikler; kun til brug med en enkelt patient.
- DDS bakterie- og virusfilterpatronen skal udskiftes, når enheden skiftes til en anden patient.
- Når du bruger enheden på den same patient, skal du udskifte DDS bakterie- og virusfilterpatronen hver 2. måned (krav: enheden er i brug).
- Udskift DDS bakterie- og virusfilterpatronen, hvis den er misfarvet eller snavset, eller efter oversugning.

DDS bakterie- og virusfilterpatron (engangssystem)

- Vask eller autoklaver aldrig DDS bakterie- og virusfilter.
- DDS bakterie- og virusfilteret kan ikke løsnes fra filterpatronen.
- DDS bakterie- og virusfilterpatronen (engangssystem) skal udskiftes efter 4 måneder (krav: enheden er i brug).
- Udskift DDS bakterie- og virusfilterpatronen, hvis den er misfarvet eller snavset, eller efter oversugning.

6.0 Vedligeholdelse og service

Vedligeholdelse, reparationer og periodiske test må kun udføres af personer, der har den relevante tekniske viden og er fortrolig med produktet. Den pågældende skal være i besiddelse af det nødvendige testudstyr og originale reservedele, der er nødvendige for at udføre disse foranstaltninger.

Periodiske tests

Overhold de landespecifikke retningslinjer for regelmæssig testning, især med hensyn til elektrisk sikkerhed. ATMOS anbefaler at udføre en test hver 24. måned.

6.1 Funktionstjek

Udfør funktionstjek:

- Før hver brug.
- Efter hver brug og efter rengøring.
- Hver 4. uge, hvis enheden ikke er i brug.
- Efter enhver form for vedligeholdelsesarbejde, servicering eller reparation.

6.2 Indsendelse af enheden

- Fjern alle forbrugsstoffer og bortskaf dem korrekt.
- Rengør og desinficer produktet og tilbehøret i overensstemmelse med betjeningsvejledningen.
- Anbring alt brugt tilbehør sammen med produktet.
- Udfyld formular QD 434 “Leveringsreklamation / returforsendelse” og det tilhørende **Dekontamineringscertifikat**.
- Denne formular er vedlagt ved levering og kan findes på www.atmosmed.com.
- Enheden skal være godt polstret og pakket i passende emballage.
- Læg skemaet QD 434 “Leveringsreklamation / returforsendelse” og det tilhørende dekontamineringscertifikat i en kuvert.
- Sæt konvolutten på ydersiden af pakken.
- Send produktet ind til ATMOS eller din forhandler.

6.3 Håndtering af batterier

Batteriet i ATMOS LC 27 Batteri er en sliddel og er derfor undtaget fra den generelle garanti. Der er funktionsgaranti på 6 måneder.

Overhold venligst følgende bemærkninger for at opnå den maksimale levetid for dit batteri:

- Brug kun det originale batteri.
- Før første brug skal batteriet være fuldt opladet.
- Batteridrevne enheder bør kun opbevares, når de er opladet.
- Oplad batteriet helt hver 3. måned, også selvom enheden ikke bruges.
- Udsæt ikke batterierne for direkte sol og hold dem væk fra radiatorer. Den ideelle opbevaringstemperatur for batteriet er mellem 8-15 °C.
- Udskift batteriet, når den resterende batterilevetid reduceres mærkbart.
- Batterierne er brugt op efter ca. 400 opladningscyklusser.

7.0 Fejlfinding

ATMOS LC 27 eller ATMOS LC 27 Batteri har været underkastet en grundig kvalitetskontrol på fabrikken. Ikke desto mindre, hvis der opstår et problem, kan du muligvis løse det selv.

Opladning og batteristatus

Fejl	Mulig årsag	Afhjælpning
Enheden kan ikke genoplades	Strømforsyningens stik er ikke sat korrekt i.	Kontroller tilslutningen til strømstikket.
	Strømforsyningen er defekt.	Udskift strømforsyningen.
	Batteriet er ikke tilsluttet korrekt.	Send enheden til reparation.
	Batteritemperaturer for høj eller for lav.	Efter længere tids brug: Lad apparatet køle af. Ekstrem omgivende temperatur: Flyt om nødvendigt enheden til et køligere eller varmere sted.
	Defekt batteri	Udskift batteriet. Send enheden til reparation.
	Defekt sikring eller elektronik.	Send enheden til reparation.
Ved genopladning af batteriet kan 100 % ikke opnås.	Batteriets levetid er opbrugt, eller batteriet er defekt.	Send enheden til reparation.
Opladningstiden kan tage op til 12 timer.	Forkert strømforsyningsen hed.	Brug kun den medfølgende strømforsyning eller en original reservedel.
Rød LED på batteristatusindikatoren lyser, selvom batteriet er fuldt opladet.	Defekt batteri.	Send enheden til reparation.

Tænde og slukke

Fejl	Mulig årsag	Afhjælpning
Enheden kan ikke tændes eller slukkes	Batteriet er afladet.	Genoplad batteriet
	Batteriet er ikke tilsluttet korrekt.	Send enheden til reparation.
	Stikket fra opladningstilbehøret sidder dårligt.	Send enheden til reparation.
	Defekt sikring eller elektronik	Send enheden til reparation
Pumpen starter ikke	Vakuum er allerede bygget op.	Tænd ikke for enheden, hvis vakuummet allerede er opbygget.

Vakuum og sugekapacitet

Fejl	Mulig årsag	Afhjælpning
Vakuum opbygges ikke eller kan ikke nås.	Batteriet er afladet eller defekt.	Oplad batteriet eller send enheden til reparation.
	Slanger eller låg til single-patient sekretbeholderen er utætte.	Kontroller, at single-patient sekretbeholderens låg og slangerne sidder godt fast. Skru DDS-bakterie- og virusfilterpatronen fast. Tjek den hvide forsegling på DDS-bakterie- og virusfilterpatronen for at se, om den er placeret korrekt. Kontroller, at den sorte forsegling er monteret korrekt i låget til single-patientbeholderen. Hvis forseglingen ikke er i låget til single-patientbeholderen, skal du indsætte forseglingen. Tjek forseglingen i låget til single-patientbeholderen for snavs eller beskadigelse. Rengør tætningen eller udskift den.
	Væske er trængt ind i enheden.	Send enheden til reparation
	Pumpen er defekt, eller enheden har en lækage.	Send enheden til reparation.
	Engangssugeposen er ikke isat korrekt eller ikke tilsluttet korrekt.	Kontroller, at engangssugeposen sidder godt fast i den udvendige beholder. Kontroller alle tilslutningsslanger på sekretbeholderssystemet.
Lav sugekapacitet selvom vakuummet er nået.	Hydrofobt DDS bakterie- og virusfilter er blokeret.	Udskift hydrofobt DDS bakterie- og virusfilterpatron.
	Slange er knækket	Kontroller slangen.
	Bakteriefilteret i engangssugeposen er blokeret.	Udskift sugeposen.

8.0 Tilbehør

8.1 Tilbehør

Navn:	REF
ATMOS LC 27 taske	321.0350.0
ATMOS strømforsyning	011.1363.0
Genmonteringssæt Serres® beholdersystem	321.0360.0
Genmonteringssæt Medi-Vac® beholdersystem	321.0370.0
Serres® ekstern beholder 1 l	312.0465.0
Serres®vinkel konnekter grå, 2 stk.	310.0415.0
Medi-Vac® ekstern beholder 1 l	312.0473.0
ATMOS LC 27 / DDS forbrugsmateriale sæt, 10 stk.	321.0340.0
Single-patient sekretbeholdersystem	321.0300.0
DDS bakterie- og virusfilterpatron, 10 stk.	321.0027.0
DDS bakterie- og virusfilterpatron (engangssystem), 10 stk.	321.0034.0
Sugeslange med DDS-adapter og spids, 10 stk.	321.0100.0
Sugeslange, silikone, Ø 6mm, L = 1.3 m, 1 stk.	000.0013.0
Sugeslange, silikone, Ø 6 mm, L = 1 m (bestil minimum 5 m)	006.0009.0
Sugeslange, PVC, engangs, Ø 6 mm, L = 1,30 m, 10 stk.	006.0057.0
DDS slange-adapter, 5 stk.	321.0040.0
Spids, ikke-steril, ikke autoklaverbar, minimum 1 pakke = 10 stk.	000.0347.0
Spids, ikke-steril, ikke autoklaverbar, 100 stk.	000.0347.1
Serres® engangs sugepose 1 l, uden geleringsmiddel, 36 stk.	312.0466.0
Serres® engangs sugepose 1 l med geleringsmiddel, 32 stk.	312.0467.0
Medi-Vac® engangs sugepose 1 l, 50 stk.	312.0474.0
Suge kateter, str.: CH 12, længde: 53 cm, 100 stk.	000.0294.0
Suge kateter, str.: CH 14, længde: 53 cm, 100 stk.	000.0295.0
Suge kateter, str.: CH 16, længde: 53 cm, 100 stk.	000.0296.0

9.0 Bortskaffelse/genanvendelse

Emballage

1. Genbrug enhedsemballage, du ikke længere har brug for.

Beholdersystem

Engangsprodukter må ikke genbehandles og må ikke genbruges! Bortskaf venligst engangsprodukter professionelt.

Følgende bemærkninger gælder kun for genanvendelige produkter.

1. Rengør og desinficer beholdersystemets genanvendelige dele.
2. Genbrug de desinficerede genanvendelige dele.

ATMOS LC 27 og ATMOS LC 27 Batteri

Smid ikke enheder eller batterier I husholdningsaffaldet.



1. Rengør og desinficer enheden.
2. I Tyskland: Send enheden tilbage til ATMOS eller din forhandler. De bortskaffer enheden professionelt.
3. Andre lande: Bortskaf produktet korrekt og i overensstemmelse med landespecifikke love og regler.

9.1 Forventet levetid

Når enheden (ATMOS LC 27 eller ATMOS LC 27 Batteri) betjenes I henhold til betjeningsvejledningen, har den en forventet levetid på 3 år. Regelmæssig grundig rengøring og desinfektion af apparatet og dets anvendte dele samt betjening af apparatet i overensstemmelse med betjeningsvejledningen forudsættes.

10.0 Tekniske data

10.1 ATMOS LC 27

Inputspænding	100 – 240 V~ ± 10 %; 50/60 Hz (13,4 VDC strømforsyningsenhed)
Aktuelt forbrug	Max. 1 A
Strømforbrug	Max. 37 W
Strømforsyningsenhed	Fabrikant: GlobTek, Inc. Model: GTM46402-3713.4
Sugekapacitet (på pumpe, under drift ved 21°C/1013 hPa)	27 l/min ± 3 l/min
Maksimalt opnåeligt vakuum ved havoverfladen*	-80 kPa ± -5 kPa (-800 mbar ± -50 mbar; -600 mmHg ± 37.5 mmHg) eller 80% af det daglige lufttryk.
Vakuum display	-1...0 bar (±2,5% af den endelige værdi) (mmHg, bar, kPA)
Vakuum justering	Trinløs vakuumjustering
Betjeningsmåde	Interval drift (max. 30 minutter "TÆND"; min 30 minutter "SLUK"
Omgivende forhold for transport/opbevaring - Temperatur - Fugt uden kondens - Tryk	 -30...+70°C 5...90 % 700...1060 hPa
Omgivende forhold ved drift - Temperatur - Fugt uden kondens - Tryk	 0...+40°C 20...80 % 700...1060 hPa
Maksimal operationel højde	3000 m (NN)
Forureningsniveau	Class 2
Overspændingskategori	II
Dimensioner (W x H x D)	286 x 243 x 118 mm (med DDS beholdersystem) 340 x 253 x 140 mm (med Serres® beholdersystem) 368 x 243 x 161 mm (med Medi-Vac® beholdersystem)
Vægt	1,9 kg (med tomt DDS beholdersystem) 2,1 kg (med tomt Serres® beholdersystem) 2,1 kg (med tomt Medi-Vac® beholder-system)
Periodisk test:	Anbefalet: Kontrol hver 24. måned.
Beskyttelsesklasse mod elektrisk stød (iht. EN 60601-1)	II
Klassificering af anvendte dele	Type BF anvendte dele 

Grad af beskyttelse	IP21
CE mærkning	CE 0124
Referencenummer (REF)	321.1000.0 ATMOS LC 27 / DDS 321.1100.0 ATMOS LC 27 / Serres® 321.1200.0 ATMOS LC 27 / Medi-Vac® 321.1300.0 ATMOS LC 27 / DDS Universal

* Data kan variere afhængigt af højde over havets overflade, lufttryk og lufttemperatur

10.2 ATMOS LC 27 Batteri

Inputspænding	100 – 240 V~ ± 10 %; 50/60 Hz (13,4 VDC strømforsyningsenhed)
Aktuelt forbrug	Max. 1 A
Strømforbrug	Max. 37 W
Strømforsyningsenhed	Fabrikant: GlobTek, Inc. Model: GTM46402-3713.4
Andre strømkilder	12 V; 4 Ah, blybatteri Min. 400 genopladningscyklusser indenfor ca. 3 år.
Batterikapacitet	Ca. 60 minutter
Opladningstid	50 % på 3 timer Fuldt opladet på 12 timer
Sugekapacitet (på pumpe, under drift ved 21°C/1013 hPa)	27 l/min ± 3 l/min
Maksimalt opnåeligt vakuum ved havoverfladen *	-80 kPa ± 5 kPa (-800 mbar ± -50 mbar; -600 mmHg ± 37.5 mmHg) eller 80% daglig lufttryk
Vakuum display	-1...0 bar (±2,5% af den endelige værdi) (mmHg, bar, kPA)
Vakuum justering	Trinløs vakuumjustering
Backup-tilstand	Hvis batteriet er helt afladet, kan enheden fungere via strømforsyning.
Driftstid	Interval drift (max. 30 minutter "TÆND"; min 30 minutter "SLUK")
Støjniveau	< 65 dB (A) @1m
Omgivende forhold for transport/opbevaring - Temperatur - Fugt uden kondens - Tryk	 -30...+70°C 5...90 % 700...1060 hPa
Omgivende forhold ved drift - Temperatur - Fugt uden kondens - Tryk	 0...+40°C 20...80 % 700...1060 hPa

Maksimal operationel højde	3000 m (NN)
Forureningsniveau	Class 2
Overspændingskategori	II
Dimensioner (W x H x D)	286 x 243 x 118 mm (med DDS beholdersystem) 340 x 253 x 140 mm (med Serres® beholdersystem) 368 x 243 x 161 mm (med Medi-Vac® beholdersystem)
Vægt	3,3 kg (med tomt DDS beholdersystem) 3,5 kg (med tomt Serres® beholdersystem) 3,5 kg (med tomt Medi-Vac® beholder-system)
Periodisk test:	Anbefalet: Kontrol hver 24. måned.
Beskyttelsesklasse mod elektrisk stød (iht. EN 60601-1)	II
Klassificering af anvendte dele	Type BF 
Grad af beskyttelse	IP21
CE mærkning	CE 0124
Referencenummer (REF)	321.2000.0 ATMOS LC 27 Batteri / DDS 321.2100.0 ATMOS LC 27 Batteri / Serres® 321.2200.0 ATMOS LC 27 Batteri / Medi-Vac® 321.2300.0 ATMOS LC 27 Batteri / DDS Universal

* Data kan variere afhængigt af højde over havets overflade, lufttryk og lufttemperatur

10.3 DDS bakterie- og virusfilterpatron

Grad af beskyttelse mod bakterier	99.999778%*
Grad af beskyttelse mod vira	99.73%*
Samlet grad af beskyttelse	>99.95%*
Filter klasse	H13 (Højeffektiv partikelluft/arrestation)*

*Ekstern testrapport (test laboratorium)

11.0 Bemærkninger om EMC

☞ Medicinsk elektrisk udstyr er underlagt særlige forholdsregler med hensyn til EMC og skal installeres i henhold til følgende EMC bemærkninger.

Vejledning og producentens erklæring – omgivende forhold

ATMOS LC 27 og ATMOS LC 27 Batteri er velegnet til drift I følgende miljøer:

- Hjemmepleje i enhver bygning.

Kunden eller brugeren af enheden skal sikre, at den anvendes i et foreskrevet miljø.

Vejledning og producentens erklæring - nøglefunktioner

☞ Bemærk venligst de tekniske data I denne manual. De væsentlige funktioner er fuldt ud anvendelige, selv ved tilstedeværelse af elektromagnetiske forstyrrelser.

Vejledning og producentens erklæring – elektriske komponenter

ATMOS LC 27 og ATMOS LC 27 Batteri har følgende elektriske komponenter:

Type	REF	Max. kabel længde
Strømforsyningsenhed	011.1363.0	1.2 m

Vejledning og producentens erklæring – advarsler

⚠ ADVARSEL

Brug af andre elektriske komponenter og tilbehør end dem, der er specificeret eller leveret af producenten, kan forårsage øget elektromagnetisk interferens eller nedsat immunitet overfor elektromagnetisk interferens og resultere i fejlbetjening af enheden.

⚠ ADVARSEL

Bærbart RF-kommunikationsudstyr (f.eks. radioer, antennekabler) bør ikke bruges tættere end 30 cm * fra nogen del af produktet, inklusiv kabler, som specificeret af producenten. Ellers kan det medføre forringelse af dette udstyrs ydeevne.

☞ * Ved højere immunitetstestniveauer kan afstanden reduceres.

⚠ ADVARSEL

Undgå at placer enheden oven på eller ved siden af en anden enhed. Dette kan resultere I fejlbetjening. Hvis en sådan placering ikke kan undgås, skal enhedens funktion overvåges regelmæssigt. Hvis det er muligt, sluk venligst alle enheder I nærheden, som ikke er i brug.

ATMOS MedizinTechnik

ATMOS MedizinTechnik GmbH & Co. KG
Ludwig-Kegel-Str. 16
79853 Lenzkirch / Germany
Phone: +49 7653 689-0
info@atmosmed.de